3510
PRIMUS
Eta Power™

Design and Quality
Primus AB Sweden
Tel: +46 8 564 842 30
www.primus.se

CE -0845-12
ID: 845BP-0057

AE44

Fig 1

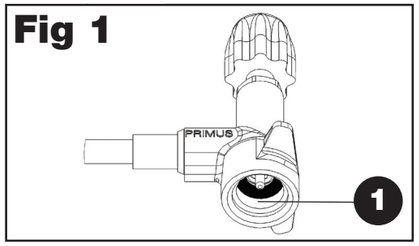

Fig 2

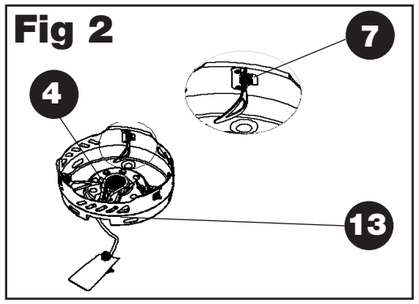

Fig 3

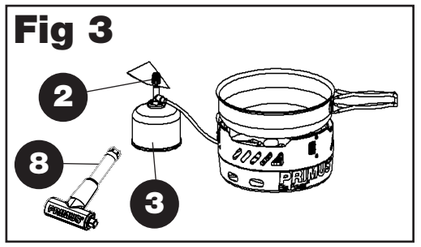

Fig 4

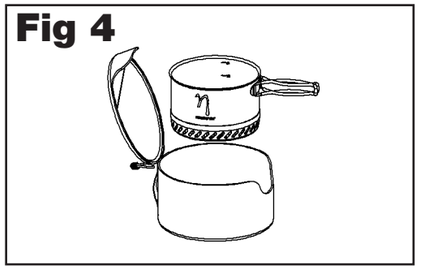

Fig 5

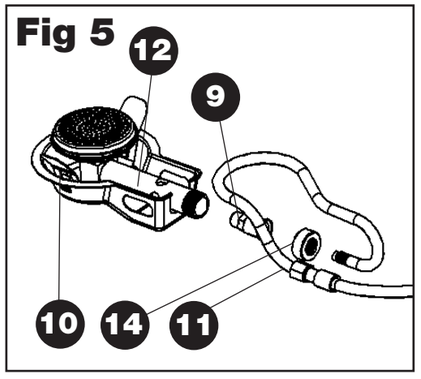

53138

ENG

3510 PRIMUS Eta Power™ STOVE

INSTRUCTIONS FOR USE

IMPORTANT: Read these instructions carefully before connecting the gas appliance to the LP gas cartridge, and then study the instructions regularly in order to remember the way the gas appliance works. Keep these instructions for future use: Failure to follow these instructions can result in serious personal injury and death!

WARNING: This appliance consumes oxygen and produces carbon dioxide. To avoid extreme danger, do NOT use or ignite this appliance in unventilated space, indoors, in a tent, in a vehicle or other enclosed space.

USE OUTDOORS ONLY!

NEVER cover the stove and LP gas cartridge with wind screen, stones or similar, that can cause overheating and damage to the stove and to the LP gas cartridge. Overheating the LP gas cartridge in this way is extremely dangerous. Use the wind screen that accompanies the stove.

1. INTRODUCTION

1.1 This appliance is intended for PRIMUS PowerGas (Propane/Isobutane/Butane mix) 2206.
1.2 Use Primus LP gas cartridges. Connecting this appliance to other types of LP gas cartridge can involve risk.
1.3 Gas consumption 116 g/h /5700 BTU/h / approx. 1.61 kW at 1 bar gas pressure.
1.4 Size of jet: 0.32 mm, 733950.
1.5 The appliance fulfils requirements in accordance with EN 521 and ANSI Z21.72/11.2.
1.6 Avoid subjecting the hose to wear. Make sure that the HOSE DOES NOT GET TWISTED.

2. ADVICE FOR SAFE USE (Fig 1)

2.1 Ensure that the sealing joints of the appliance (1) are in correct position and are in good condition before being connected.
2.2 This appliance is only intended for outdoor use. To avoid extreme danger, Do NOT use or ignite the appliance in unventilated place, indoors, in a tent, in a vehicle or other enclosed space.
2.3 Make sure that no inflammable objects are in the vicinity, as described under Item 5.5.
2.4 When connecting and replacing the LP gas cartridge, this must be carried out in a safe place, outdoors, not in the vicinity of any conceivable source of ignition such as naked flame, pilot flame or electric heater. Avoid replacing or connecting up the LP gas cartridge where there are numbers of people.
2.5 If the appliance leaks (smell of gas) immediately put it in a well-ventilated place outdoors, not in the vicinity of a source of ignition, where the leak can be inspected and stopped. Checking for leaks may only be carried out outdoors. Checking for leaks must never be carried out using a naked flame. Us soapy water or similar.
2.6 Never use an appliance with damaged or worn sealing joints, or a leaking, damaged or badly functioning appliance.
2.7 Never leave a lit appliance out of sight.
2.8 Make sure that saucepans do not boil dry.

3. HANDLING THE APPLIANCE

3.1 Do not touch the hot parts of the appliance during or directly after use.
3.2 Storage: Always unscrew the LP gas cartridge from the appliance when it is not being used. Keep the cartridge in a dry, safe place, where there are no sources of heat. Avoid solar radiation.
3.3 Do not misuse the appliance or use it for other purposes than those for which it is intended.
3.4 Handle the appliance carefully. Do not drop it.

4. ASSEMBLING THE APPLIANCE (Fig 2)

4.1 Make sure that the valve (2) is closed (maximum clockwise).
4.2 Keep the LP gas cartridge (3) upright when connecting it to the valve.
4.3 Connect the valve to the LP gas cartridge carefully. Make sure the screws are not cross-threaded. Tighten until the O-ring of the valve meets the LP gas cartridge. Only tighten by hand.
4.4 Ensure that the connection is leak-proof. Check for any leaks outdoors. Use soapy water or similar. Never use a naked flame when checking for leaks. If using soapy water, any leak will show itself as small bubbles at the point of leakage. If you are unsure, or can hear or smell gas, never light the appliance. Unscrew the LP gas cartridge and contact your local Primus retailer.
4.5 Snap the burner and cup (4) into place in the windshield. Place the hose and valve through the slot in the wind shield (13).
4.6 Twist the pot supports into place (7) and make sure they are fully extended.
4.7 The stove is now ready for use.

5. USE OF THE APPLIANCE (Fig 2)

5.1 Ensure that the hose is fully pulled out towards the LP gas cartridge. Keep the LP gas cartridge away from heat that radiates from the stove when in use.
5.2 Turn the burner valve counterclockwise (2) and ignite the burner immediately by pressing the ignition button (8). Adjust the flame by turning the burner valve (2).
5.3 When the stove is burning it should be kept as level as possible and must not be moved around. Moving the stove while in use can cause it to flare up.
5.4 Ensure that the stove is turned off completely after use by turning the valve knob clockwise as far as it will go. There will be some delay between turning the valve off and the burner going out.
5.5 The distance to inflammable material in ceiling and walls must be at least 500 mm, OTHERWISE they can catch fire.
5.6 If the stove is being used in heavy wind, it should be situated such that the burner's air intake is turned to face into the wind.
5.7 If you are preparing several dishes, or if you want to pick up the pot right after cooking, the insulated storage bag works great as a potholder or to keep the pot warm until you are ready to eat.

ADVICE! The use of LP gas in cold weather is affected by a number of factors which can be remedied with a number of measures.
Factors that affect the efficiency of the stove:
- The mixture of gas in the LP gas cartridge (propane/isobutane/butane)
- The quantity of LP gas in the cartridge
- The surrounding temperature
- The temperature of the LP gas cartridge

Measures which improve function during cold weather:
- Warm the LP gas cartridge with your hands or under clothing.

6. CHANGING THE LP GAS CARTRIDGE

6.1 Close the valve on the LP gas cartridge by turning the knob (2) clockwise as far as it will go. Make sure that the stove goes out and that no other naked flame or source of ignition is in the vicinity. Move the stove outdoors and unscrew the valve from the LP gas cartridge. Replace the valve's O-ring if it is worn or damaged. Connect the valve in accordance with items 4.3 and 4.4.

7. MAINTENANCE (Fig. 5)

7.1 If the stove does not burn or burns with reduced power despite fuel being in the LP gas cartridge, the nozzle may be blocked.
7.2 Cleaning the nozzle
Close the control knob (2) completely and unscrew the LP gas cartridge (3).
7.3 Squeeze the spring-loaded burner holder (10) and remove the burner.
7.4 Screw the knurled nut (14) on the injector tube (12) and remove the heating coil (11).
7.5 Unscrew the jet (9) using an 8 mm open-end wrench or with the ignitor's hexagonal handle.
7.6 Clean the jet.
7.7 Mount the jet on the pipe and make it leak-proof by tightening it carefully. Do not tighten too hard. Check that it is leak-proof with soapy water or similar.
7.8 Place the pre-heating coil in the injector tube (12), fasten it with the knurled nut (14) and reattach the burner holder.

8. CHECKING AND MAINTENANCE

8.1 Always make sure that the sealing joints are located in the correct places and are in good condition. This should be checked every time the appliance is assembled. Replace sealing joints if they are damaged or worn. New sealing joints can be purchased from you nearest Primus retailer.

9. SERVICE AND REPAIR

9.1 If it is not possible to rectify a fault by following these instructions, the appliance should be returned to your nearest Primus retailer.
9.2 Never try to carry out any other maintenance or repair work than that which is described here.
9.3 Never make any alterations to the appliance, as it may then be dangerous to use.
9.4 The stove has been approved with a factory-mounted hose, and this must NOT be replaced with any other hose than the genuine hose 732910.

10. SPARE PARTS AND ACCESSORIES

10.1 Only use genuine Primus spare parts and accessories. Take care when assembling spare parts and accessories, and avoid touching hot parts.
10.2 Only use PRIMUS PowerGas LP gas cartridges 2206 (Propane/Isobutane/Butane mix) for this appliance.
10.3 Spare parts

733950	Jet 0.32 mm
732440	O-ring
732910	Hose including valve
737460	Piezo ignitor with holder

10.4 If you have difficulty in obtaining spare parts or accessories, contact your local Primus distributor. Visit www.primus.se

FOR YOUR SAFETY
If you smell gas
1. Do not attempt to light appliance.
2. Extinguish any open flame.
3. Disconnect from fuel supply.

FOR YOUR SAFETY
Do not store or use gasoline or other liquids with flammable vapours in the vicinity of this or any other appliance.

DANGER CARBON MONOXIDE HAZARD

This appliance can produce carbon monoxide which has no odor.
Using it in an enclosed space can kill you.
Never use this appliance in an enclosed space such as a camper, tent, car or home.

Keep stove area clear and free from combustible materials, gasoline and other flammable vapors and liquids.

See too that no obstruction of combustion or ventilation occur.

See too that the flame on the appliance is steady. The flame shall always leave the stove straight upwards.
Note! Wind may press the flame down under the burner, if that happens stop the stove immediately and move it to a wind protected area.

When the stove is in storage, the gas canister has to be disconnected.

FR

POUR VOTRE SÉCURITÉ
Que faire si vous sentez du gaz :
1. Ne pas tenter d'allumer l'appareil.
2. Éteindre toute flamme.
3. Couper l'alimentation en gaz à la source.

POUR VOTRE SÉCURITÉ
Ne pas entreposer ni utiliser d'essence, ni d'autres liquides dont les vapeurs sont inflammables, à proximité du présent appareil ou de tout autre appareil.

DANGER OXYDE DE CARBONE

Le présent appareil peut produire de l'oxide de carbone, un gaz inodore.
L'utilisation de l'appareil dans un espace clos peut entraîner la mort.
Ne jamais utiliser l'appareil dans un espace clos comme un véhicule de camping, une tente, une automobile ou une maison.

Écarter de la zone du réchaud tout matériel combustible, essence et autres vapeurs et liquides inflammables.

Veiller à ce qu'il n'y ait pas d'obstruction à la combustion ni à la ventilation.

Veiller à ce que la flamme de l'appareil soitstable.
La flamme devrait toujours jaillir verticalement du réchaud.
Attention! Le vent peut rabattre la flamme sous le brûleur. Si cela se produit,arrêter le réchaudimmédiatement et le déplacer dans un endroit à l'abri du vent.

Lors de l'entreposage du réchaud, la cartouche de gaz doit en être séparée.

FR

3510 RÉCHAUD PRIMUS Eta Power™
NOTICE D'UTILISATION

IMPORTANT : Lisez avec attention ces instructions avant de raccorder l'appareil à la cartouche de GPL et consultez-les souvent par la suite afin de bien vous familiariser avec le fonctionnement du réchaud. Conservez ces instructions afin de pouvoir les consulter par la suite. Le non-respect de ces instructions peut entraîner des blessures graves, voire mortelles !

AVERTISSEMENT : Cet appareil consomme de l'oxygène et produit du monoxyde de carbone. Pour éviter tout danger extrême, ÉVITEZ d'utiliser ou d'allumer cet appareil dans des endroits mal ventilés, au sein de bâtiments, de locaux, dans une tente, un véhicule ou dans tout autre type d'espace clos.

POUR USAGE A L'AIR LIBRE UNIQUEMENT !

Ne recouvrez JAMAIS le réchaud ou la cartouche de GPL d'un pare-feu, de pierres ou d'autres objets similaires susceptibles d'entraîner une élévation de température excessive ou de provoquer des dommages quelconques au réchaud ou à la bouteille de gaz. Une telle élévation de température de la cartouche de GPL peut avoir des conséquences extrêmement graves. Utilisez le pare-feu fourni avec le réchaud.

1. INTRODUCTION
1.1 Cet appareil est conçu pour utiliser les cartouches de gaz PRIMUS PowerGas (mélange de propane/iso-butane/butane) 2206.
1.2 Utilisez des cartouches de gaz Primus. Le fait de brancher l'appareil sur des cartouches de gaz d'un type différent peut comporter un risque.
1.3 Consommation de gaz 116 g/h / 5700 BTU/h / environ 1,61 kW avec une pression de gaz de 1 bar.
1.4 Dimensions de l'embout du gicleur : 0,32 mm, 733950.
1.5 L'appareil satisfait aux exigences des normes EN 521et ANSI Z21.72/11.2.
1.6 Évitez de soumettre le tuyau à des contraintes inutiles. Vérifiez que le TUYAU N'EST PAS TORDU.

2. RECOMMANDATION POUR UN USAGE EN TOUTE SÉCURITÉ (Fig. 1)
2.1 Avant d'effectuer la connexion, vérifiez que les joints d'étanchéité (1) de l'appareil sont installés au bon endroit et qu'ils sont en bon état.
2.2 Cet appareil a été exclusivement conçu pour une utilisation en plein air. Pour éviter tout danger extrême, ÉVITEZ d'utiliser ou d'allumer cet appareil dans des endroits mal ventilés, au sein de bâtiments, de locaux, dans une tente, un véhicule ou dans tout autre type d'espace clos.
2.3 Vérifiez qu'aucun objet inflammable ne se trouve à proximité de l'appareil, conformément aux termes du point 5.5.
2.4 Retirez et changez la cartouche de GPL à l'air libre et dans un endroit sûr, éloigné de toute source de chaleur de type flamme nue, veilleuse ou chauffage électrique. Évitez de changer ou de brancher la cartouche de GPL dans des endroits très fréquentés.
2.5 Si vous détectez une fuite dans l'appareil (odeur de gaz), transportez-le immédiatement dans un endroit bien ventilé et à l'air libre, éloigné de toute source de chaleur, où vous pourrez examiner et réparer la fuite. La recherche de fuites ne doit s'effectuer qu'à l'air libre. La recherche de fuites ne s'effectuera jamais à la lumière d'une flamme nue. Utilisez de l'eau savonneuse ou un autre liquide similaire pour ce faire.
2.6 N'utilisez en aucun cas un appareil dont les joints sont endommagés ou usés. Évitez également d'utiliser un appareil présentant des fuites, abîmé ou ne fonctionnant pas correctement.
2.7 Ne laissez jamais le réchaud allumé sans surveillance.
2.8 Veillez à ne pas trop chauffer les casseroles, de peur que le liquide qu'elles contiennent ne s'évapore complètement.

3. MANIPULATION DE L'APPAREIL
3.1 Évitez de toucher les parties brûlantes de l'appareil en cours de fonctionnement ou immédiatement après celui-ci.
3.2 Entreposage : Retirez toujours la cartouche de GPL lorsque l'appareil est hors service. Entreposez la cartouche dans un endroit sec et protégé, loin de toute source de chaleur. Évitez de l'exposer à la lumière directe du soleil.
3.3 N'utilisez l'appareil que pour la fin pour laquelle il a été conçu.
3.4 Manipulez-le avec précaution. Ne le laissez pas tomber.

4. MONTAGE DE L'APPAREIL (Fig. 2)
4.1 Vérifiez que la valve (2) est bien fermée (tournez-la complètement dans le sens des aiguilles d'une montre.)
4.2 Lors du raccordement de la valve et de la cartouche de GPL (3), maintenez cette dernière en position verticale.
4.3 Branchez la valve avec précaution sur la cartouche de GPL. Évitez d'endommager les filetages. Serrez jusqu'à ce que le joint torique de la valve soit en contact avec la cartouche de GPL. Serrez à la main uniquement.
4.4 Vérifiez que la connexion est bien étanche. Recherchez des fuites éventuelles à l'air libre. Utilisez de l'eau savonneuse ou un autre liquide similaire. N'utilisez jamais des flammes nues pour rechercher des fuites. Avec de l'eau savonneuse, la fuite se manifeste par de petites bulles à l'endroit incriminé. En cas de doute, ou si vous pouvez entendre ou sentir le gaz, évitez d'allumer l'appareil. Retirez la cartouche de GPL et contactez votre distributeur Primus local.
4.5 Enclencher l'élément de combustion avec coupelle (4) dans le pare-vent. Faire passer le tuyau et la valve à travers l'encoche du pare-vent (13).
4.6 Tourner les supports de récipient (7) pour les mettre en place et s'assurer qu'ils sont complètement déployés.
4.7 Le réchaud est maintenant prêt à être utilisé.

5. UTILISATION DE L'APPAREIL (Fig. 2)
5.1 Vérifiez que le tuyau est bien déplié vers la cartouche de gaz. Maintenez la cartouche de gaz éloignée de la chaleur générée par le réchaud en fonctionnement.
5.2 Tourner le bouton de réglage (2) dans le sens inverse des aiguilles d'une montre et allumer le brûleur immédiatement en appuyant sur le bouton d'allumage (8). Ajuster la flamme en tournant le bouton de réglage (2).
5.3 Une fois allumé, le réchaud doit rester le plus possible à l'horizontale et il faut éviter de le transporter d'un endroit à un autre. Le réchaud peut prendre feu si on le transporte alors qu'il est allumé.
5.4 Veillez à éteindre complètement le réchaud après vous en être servi. Pour ce faire, tournez le bouton de la valve dans le sens des aiguilles d'une montre jusqu'à ce qu'il se bloque. Il se peut que vous constatiez un certain délai entre la fermeture de la valve et l'extinction du brûleur.
5.5 La distance à respecter avec des matériaux inflammables (toit ou murs) doit être au minimum de 500 mm. Sinon, il y a risque d'incendie.
5.6 Si le réchaud est utilisé par vent fort, il doit être placé de manière à ce que la prise d'air de l'élément de combustion soit face au vent.
5.7 Si plusieurs plats doivent être préparés ou si les aliments doivent rester dans le récipient directement après la cuisson, celui-ci peut sans problèmes être placé dans le sac de rangement isolant pendant ce temps.

CONSEIL : L'efficacité du réchaud par temps froid peut se voir affectée par divers facteurs, mais il existe diverses manières d'y remédier.

Facteurs susceptibles d'influencer de façon négative l'efficacité du réchaud :
- Le mélange de gaz dans la cartouche (propane/iso-butane/butane)
- La quantité de gaz présente dans la cartouche
- La température ambiante
- La température de la cartouche de gaz

Mesures susceptibles d'améliorer le fonctionnement du réchaud par temps froid :
- Réchauffer la cartouche de gaz avec les mains ou en la plaçant sous ses vêtements.

6. CHANGEMENT DE LA CARTOUCHE DE GAZ PL
6.1 Refermez la valve de la cartouche de GPL en tournant le bouton (2) dans le sens des aiguilles d'une montre jusqu'à ce qu'il se bloque. Vérifiez que le réchaud est éteint et qu'aucune autre flamme nue ou source de chaleur n'existe dans les environs. Transportez le réchaud à l'air libre et dévissez la valve de la cartouche de GPL. Changez le joint torique de la valve s'il est usé ou endommagé. Branchez la valve conformément aux instructions des points 4.3 et 4.4.

7. ENTRETIEN (Fig. 5)
7.1 Si le réchaud ne s'allume pas ou fonctionne avec une efficacité réduite malgré la présence de combustible dans la cartouche de gaz, il se peut que l'embout du gicleur soit obstrué.
7.2 Nettoyage de l'embout du gicleur
Fermez complètement le bouton de réglage (2) et dévissez la cartouche de gaz PL (3).
7.3 Comprimer le support de brûleur maintenu par ressort (10) et retirer le brûleur.
7.4 Dévisser la vis d'arrêt (14) sur le mitigeur (12) et retirer la résistance de chauffage (11).
7.5 Dévisser le gicleur (9) avec une clé à fourche de 8 mm ou avec la poignée hexagonale de l'allumeur.
7.6 Nettoyez le gicleur.
7.7 Replacez le gicleur dans le tube et serrez-le délicatement. Évitez de trop serrer. Vérifiez l'étanchéité avec de l'eau savonneuse ou un autre liquide similaire.
7.8 Placer la résistance de chauffage dans le mitigeur (12), la fixer avec la vis d'arrêt (14) et remettre le support de brûleur.

8. INSPECTION ET ENTRETIEN
8.1 Vérifiez systématiquement que les joints sont bien à leur place et qu'ils sont en bon état. Effectuez cet examen à chaque fois que vous montez l'appareil. Changez les joints s'ils sont endommagés ou usés. Pour obtenir de nouveaux joints, adressez-vous au distributeur Primus le plus proche de votre lieu de résidence.

9. ENTRETIEN ET RÉPARATION
9.1 Si ces instructions ne suffisent pas à résoudre les problèmes rencontrés, vous devrez porter l'appareil au distributeur Primus le plus proche de votre lieu de résidence.
9.2 N'essayez jamais d'effectuer un travail d'entretien ou de réparation différent de ceux exposés dans le présent document.
9.3 Abstenez-vous de modifier l'appareil car son emploi pourrait alors s'avérer dangereux.
9.4 Ce réchaud a été homologué pour une utilisation avec un tuyau d'origine. Évitez par conséquent d'en changer pour un tuyau AUTRE qu'un tuyau d'origine 732910.

10. PIÈCES DE RECHANGE ET ACCESSOIRES
10.1 Utilisez uniquement des pièces de rechange et accessoires Primus d'origine. Faites attention lors du montage des pièces de rechange et accessoires et évitez de toucher les parties brûlantes.
10.2 Utilisez uniquement les cartouches de gaz PRIMUS PowerGas 2206 (mélange de propane/iso-butane/butane) avec cet appareil.
10.3 Pièces de rechange

733950	Embout-gicleur 0,32 mm
732440	Joint torique
732910	Tuyau avec valve
737460	Allumeur piézo-électrique avec support

10.4 En cas de difficultés pour obtenir des pièces de rechange ou accessoires, contactez votre distributeur Primus local. Consultez le site suivant : www.primus.se

Where have you been?
www.primus.se

draaien.
5.3 Als het kookstel naar wens brandt, houdt u het zo recht mogelijk en verplaatst u het niet. Als u het kookstel verplaatst terwijl het brandt, kan de vlam oplaaien.
5.4 Zorg ervoor dat het kookstel na gebruik geheel uit is, door de knop van de klep zo ver mogelijk met de klok mee te draaien. Het duurt even voordat de brander uitgaat nadat u de klep hebt dichtgedraaid.
5.5 De afstand tot brandbare materialen in plafond en muren moet ten minste 500 mm zijn, zodat deze NIET kunnen worden aangestoken.
5.6 Indien het kooktoestel bij harde wind gebruikt wordt, moet het zo worden geplaatst dat de luchtinlaat van de brander tegen de wind in gedraaid wordt.
5.7 Indien u meerdere gerechten wilt koken, of indien u de pan meteen na het koken wilt steunen, kunt u de pan in de geïsoleerde opbergas bewaren.

ADVIES: als u gas bij koud weer gebruikt, wordt dit beïnvloed door een aantal factoren waarvoor u een aantal maatregelen kunt nemen.

Factoren die van invloed zijn op de efficiëntie van het kookstel:
- Het gasmengsel in de gasfles (propaan/isobutaan/butaan)
- De hoeveelheid gas in de gasfles
- De omgevingstemperatuur
- De temperatuur van de gasfles

Maatregelen voor het verbeteren van het functioneren bij koud weer:
- Verwarm de gasfles met uw handen of onder kleding.

6. DE GASFLES VERVANGEN
6.1 Sluit de klep van de gasfles door de knop (2) zo ver mogelijk met de klok mee te draaien. Let erop dat het kookstel uitgaat en dat er geen ander open vuur en geen ontstekingsbron in de buurt is. Zet het kookstel in de buitenluicht en schroef de klep van de gasfles. Vervang de o-ring van de klep als deze versleten of beschadigd is. Sluit de klep aan volgens 4.3 en 4.4.

7. ONDERHOUD (AFBEELDING 5)
7.1 Als het kookstel niet of minder hard brandt terwijl de gasfles wel brandstof bevat, kan de pit verstopt zijn.
7.2 De pit schoonmaken
Sluit de controleknop (2) volledig en schroef de gasfles (3) los.
7.3 De branderhouder met veerretour (10) samendrukken en de brander loshalen.
7.4 Schroef de gegroefde moer op (14) de mengbuis (12) en trek de voorverwarmspiraal eruit (11).
7.5 Schroef het mondstuk (9) los met een 8 mm-steeksleutel of met de zeskantgreep van de aansteker.
7.6 Maak de sproeier schoon.
7.7 Breng de pit op de pijp aan en maak lekvrij door deze zorgvuldig vast te draaien. Draai niet te hard vast. Controleer op lekken met bijvoorbeeld zeepwater.
7.8 Plaats de voorverwarmspiraal in de mengbuis (12), zet deze vast met de gegroefde moer (14) en zet vervolgens de branderhouder weer vast.

8. CONTROLE EN ONDERHOUD
8.1 Zorg er altijd voor dat de verbindingen op de juiste plaats en in goede conditie zijn. Controleer hierop elke keer dat het apparaat in elkaar wordt gezet. Vervang de verbindingen als deze beschadigd of versleten zijn. Nieuwe verbindingen koopt u bij de dichtstbijzijnde Primus-verkoper.

9. ONDERHOUD EN REPARATIE
9.1 Als het niet mogelijk is een storing aan de hand van de gebruiksaanwijzing op te lossen, brengt u het apparaat terug naar de dichtstbijzijnde Primus-verkoper.
9.2 Probeer nooit ander onderhoud of andere reparaties uit te voeren dan hierin beschreven.
9.3 Breng nooit wijzigingen aan de apparatuur aan. Het apparaat kan dan gevaarlijk in gebruik zijn.
9.4 Het kookstel is goedgekeurd met een in de fabriek aangebrachte slang. Deze slang mag NIET worden vervangen door een andere dan een echte 732910.

10. RESERVEONDERDELEN EN ACCESSOIRES
10.1 Gebruik alleen reserveonderdelen en accessoires van Primus. Kijk uit bij het aanbrengen van reserveonderdelen en accessoires en raak geen hete onderdelen aan.
10.2 Gebruik voor dit apparaat alleen de gasflessen PRIMUS PowerGas 2206 (propaan/isobutaan/butaan-mix).
10.3 Reserveonderdelen

733950	Pit 0,32 mm
732440	O-ring
732910	Slang met klep
737460	Piëzo-elektrische ontsteking met houder

10.4 Neem contact op met de plaatselijke Primus-distributeur als u problemen hebt bij het verkrijgen van reserveonderdelen of accessoires. Ga naar www.primus.se.

IT — 3510 PRIMUS Eta Power™ FORNELLO
ISTRUZIONI PER L'USO

IMPORTANTE: Leggere attentamente le istruzioni prima di connettere il dispositivo a gas al serbatoio del gas, quindi, consultare regolarmente queste istruzioni in modo da ricordare il funzionamento del dispositivo a gas. Conservare queste istruzioni per utilizzi futuri: Il mancato rispetto delle presenti istruzioni può causare lesioni personali gravi o morte!

AVVERTENZE: Questo dispositivo consuma ossigeno e produce biossido di carbonio. Per evitare condizioni di pericolo estremo, NON utilizzare o accendere questo dispositivo in luoghi non ventilati, chiusi, all'interno di una tenda, in un veicolo o altri spazi chiusi.

SOLO PER UTILIZZO ALL'APERTO!

Non coprire MAI la stufa e il serbatoio del gas con un paravento, pietre o simili, onde evitare il surriscaldamento con conseguente danneggiamento della stufa e del serbatoio del gas. Il surriscaldamento del serbatoio del gas è estremamente pericoloso. Utilizzare il paravento in dotazione con la stufa.

1. INTRODUZIONE
1.1 Questo dispositivo è appositamente concepito per PRIMUS PowerGas (Propano/Isobutano/Butano mix) 2206.
1.2 Utilizzare le bombole di Primus gas. L'eventuale collegamento di questo dispositivo ad altri tipi di bombole può provocare rischi.
1.3 Il dispositivo consuma Gas 116 g/h / 5700 BTU/h / ca.1.61 Kw ad 1 bar di pressione del gas.
1.4 Dimensione del jet: 0.32 mm, 733950.
1.5 Il dispositivo soddisfa i requisiti di cui alla norma EN 521 e ANSI Z21.72/11.2.
1.6 Evitare un'eventuale usura del tubo. Assicurarsi che il TUBO FISSO NON VENGA RITORTO.

2. SUGGERIMENTI PER UTILIZZO IN SICUREZZA (FIG.1)
2.1 Accertarsi che i sigilli dei giunti del dispositivo (1) siano in posizione corretta e in buone condizioni prima di raccordarli.
2.2 Questo dispositivo è esclusivamente concepito per un utilizzo esterno. Per evitare condizioni di pericolo estreme, NON utilizzare o accendere questo dispositivo in luoghi non ventilati, in una tenda, in un veicolo o in altri spazi chiusi.
2.3 Assicurarsi che nessun oggetto infiammabile sia nelle vicinanze, come descritto all'articolo 5.5.
2.4 Quando si connette o si sostituisce la bombola di gas, è necessario seguire tali operazioni in un posto sicuro, all'aperto, lontano da fonti infiammabili come fiamme libere, fiamme pilota o riscaldatori elettrici. Evitare di sostituire o collegare la bombola di gas in luoghi affollati.
2.5 In caso di fuoriuscite di gas dal dispositivo (odore di gas) portare immediatamente in un luogo all'aperto ben ventilato, lontano da fonti infiammabili, onde verificare il punto di fuoriuscita del gas e bloccarlo. Il controllo della fuoriuscita può essere eseguito solo all'aperto. Il controllo della fuoriuscita non deve mai essere eseguito utilizzando fiamme libere. Utilizzare acqua saponata o simili.
2.6 Non utilizzare dispositivi danneggiati o con giunti mal sigillati, o dispositivi con perdite o mal funzionanti.
2.7 Non lasciare mai un dispositivo fuori posto.
2.8 Accertarsi che le casseruole non bollano a secco.

3. MANEGGIARE IL DISPOSITIVO
3.1 Non toccare le parti calde del dispositivo durante o direttamente dopo l'uso.
3.2 Magazzinaggio: Svitare sempre la bombola di gas dal dispositivo in caso di mancato utilizzo del dispositivo. Conservare la bombola in un luogo asciutto, sicuro, privo di fonti di calore. Evitare l'esposizione diretta ai raggi solari.
3.3 Non utilizzare il dispositivo in maniera non appropriata e per scopi diversi da quelli per i quali è stato concepito.
3.4 Maneggiare il dispositivo con cura. Non farlo cadere.

4. ASSEMBLARE IL DISPOSITIVO (FIG2)
4.1 Assicurarsi che la valvola (2) sia chiusa (stringere al massimo in senso orario).
4.2 Mantenere la bombola di gas (3) in posizione eretta, durante il raccordo alla valvola.
4.3 Collegare attentamente la valvola alla bombola di gas. Assicurarsi che le viti non siano filettate. Stringere finché l'anello di tenuta toroidale della valvola sia correttamente inserito sulla bombola di gas. Stringere solo manualmente.
4.4 Assicurarsi che il collegamento sia perfettamente impermeabile. Controllare l'eventuale presenza di fuoriuscite di gas in luoghi aperti. Utilizzare acqua saponata o simili. Non utilizzare mai fiamme libere durante la ricerca. Se si utilizza acqua saponata, si potrà visualizzare qualunque fuoriuscita sottoforma di bolla nel punto in cui c'è perdita. In caso di dubbio, se si avverte odore di gas, non accendere il dispositivo. Svitare la bombola di gas e contattare il rivenditore locale Primus.
4.5 Agganciare il bruciatore e la relativa tazza (4) al paravento. Tubo flessibile e valvola devono uscire dalla feritoia del paravento (13).
4.6 Girare i supporti del recipiente verso l'esterno (7), accertandosi che siano completamente estratti.
4.7 La stufa è ora pronta per l'uso.

5. UTILIZZO DEL DISPOSITIVO (FIG2)
5.1 Assicurarsi che il tubo flessibile sia completamente estratto dalla bombola di gas. In sede d'utilizzo, tenere la bombola di gas lontano da fonti di calore irradianti dalla stufa.
5.2 Girare la valvola del bruciatore in senso antiorario (2) e accendere il bruciatore immediatamente, premendo il pulsante di accensione (8). Regolare la fiamma girando la valvola del bruciatore (2).
5.3 Quando la stufa è in funzione, mantenerla il più possibile immobile ed evitare eventuali spostamenti. Lo spostamento della stufa durante l'utilizzo può provocarne l'apertura.
5.4 Assicurarsi che la stufa sia completamente spenta dopo l' utilizzo, ruotando la manopola della valvola in senso orario fino a chiuderla completamente. Tra la chiusura della valvola e l'avvio del bruciatore, potrebbe trascorrere un piccolo lasso di tempo.
5.5 La distanza tra il materiale infiammabile e il soffitto o le pareti deve essere di almeno 500 mm. IN CASO CONTRARIO questi ultimi potrebbero incendiarsi.
5.6 Se la stufa è utilizzata in presenza di vento forte, deve essere situata in modo che l'aria di ingresso del bruciatore sia girata di fronte al vento.
5.7 In caso di preparazione di parecchi piatti, o se si vuole tenere la pasta nel recipiente in posizione eretta dopo la cottura, la borsa impermeabilizzata di magazzinaggio è ideale come porta recipiente o per mantenere il recipiente caldo.

SUGGERIMENTO! L'utilizzo di gas quando fa freddo è soggetto a numerosi fattori ai quali è possibile porre rimedio, adottando una serie di misure correttive.

Fattori suscettibili di diminuire l'efficienza della stufa:
- La miscela del gas nella bombola di gas (propano/isobutano/butano)
- La quantità di gas contenuta nella bombola
- La temperatura circostante
- La temperatura della bombola di gas

Misure suscettibili di migliorare il funzionamento quado fa freddo:
- Scaldare la bombola di gas con le mani o utilizzando i tessuti degli indumenti.

6. SOSTITUIRE LA BOMBOLA DEL GAS
6.1 Chiudere la valvola posta sulla bombola di gas, ruotando la manopola (2) in senso orario fino a fine corsa. Verificare il corretto funzionamento della stufa e l'assenza, nelle immediate vicinanze, di eventuali fiamme liberi o fonti infiammabili. Spostare la stufa all'aperto e svitare la valvola della bombola di gas. Sostituire l'anello di tenuta toroidale della valvola se usurato o danneggiato. Connettere la valvola secondo le indicazioni fornite al punto 4.3 e 4.4.

7. MANUTENZIONE (FIG. 5)
7.1 Se la stufa non brucia, o brucia con potenza ridotta pur in presenza di carburante nella bombola di gas, l'ugello potrebbe essere bloccato.
7.2 Pulire dell'ugello
Chiudere completamente la valvola di controllo (2) e svitare la bombola di gas (3).
7.3 Stringere il porta bruciatore caricato a molla (10) e rimuovere il bruciatore 7.4 Allentare il dado zigrinato (14) sul tubo degli iniettori (12) e rimuovere la spirale di preriscaldamento (11).
7.5 Svitare il beccuccio del getto (9) con una chiave da 8 mm aperta oppure l'impugnatura esagonale del piezoelettrico
7.6 Pulire l'ugello.
7.7 Montare l'ugello del condotto e verificare la presenza di fuoriuscite stringendo con cautela. Non stringere con eccessiva forza. Verificare l'eventuale presenza di fuoriuscite utilizzando acqua saponata o simili.
7.8 Posizionare la spirale di preriscaldamento nel tubo degli iniettori (12), serrarla con il dado zigrinato (14) e risistemare il portabruciatore.

8. CONTROLLO E MANUTENZIONE
8.1 Assicurarsi sempre che i giunti sigillati siano in posizione corretta ed in buone condizioni. Questo controllo dovrà essere eseguito per ogni assemblaggio del dispositivo. Sostituire i giunti, se gli stessi risultano usurati o danneggiati. I giunti nuovi sono disponibili presso il rivenditore Primus di fiducia.

9. SERVIZIO E RIPARAZIONE
9.1 Se malgrado le presenti istruzioni, non fosse possibile correggere un eventuale guasto, il dispositivo dovrà essere portato presso il più vicino rivenditore Primus.
9.2 Non effettuare interventi di manutenzione o riparazione diversi da quelli descritti nel presente documento.
9.3 Non alterare mai il dispositivo, onde evitare situazioni potenzialmente pericolose.
9.4 La stufa è stata approvata completa del tubo flessibile montato in fabbrica, quest'ultimo NON deve pertanto essere sostituito con un tubo diverso dall'originale 732910.

10. PEZZI DI RICAMBIO E ACCESSORI
10.1 Utilizzare solo pezzi di ricambio e accessori originali. Utilizzare la massima cura nell'assemblare pezzi di ricambio ed accessori ed evitare di toccare le parti calde.
10.2 Per questo dispositivo, utilizzare esclusivamente bombole di PRIMUS 2206 (miscela di Propano/ isobutano/ Butano).
10.3 Pezzi di ricambio

733950	Diffusore 0.32 mm
732440	Anello di tenuta toroidale
732910	Ugello integrante la valvola
737460	Piezoelettrico con supporto

10.4 In caso di difficoltà nel reperire pezzi di ricambio o accessori, contattare il distributore locale Primus. Visitare www.primus.se

DE — 3510 PRIMUS Eta Power™ KOCHER
GEBRAUCHSANLEITUNG

WICHTIG: Lesen Sie diese Gebrauchsanweisung sorgfältig durch, bevor Sie den Gasapparat an die Gaskartusche anschließen, und studieren Sie die Gebrauchsanweisungen auch danach regelmäßig, um Ihre Kenntnisse hinsichtlich der Funktionen des Gasapparats aufzufrischen. Bewahren Sie diese Gebrauchsanweisung für einen zukünftigen Gebrauch: Sollten Sie diese Gebrauchsanweisung nicht befolgen, können ernsthafte Verletzungen und sogar Todesfälle die Folge sein!

WARNUNG: Dieser Apparat verbraucht Sauerstoff und produziert Kohlenmonoxid. Verwenden oder entzünden Sie diesen Apparat NICHT in unventilierten Räumen, im Haus, in einem Zelt, in einem Fahrzeug oder in anderen geschlossenen Räumen, da dies lebensgefährlich sein kann.

AUSSCHLIESSLICH ZUM GEBRAUCH IM FREIEN!

Decken Sie den Kocher und die Gaskartusche NIEMALS mit einem Windschutz, Steinen oder Ähnlichem ab, da dies Überhitzung und Beschädigungen an Kocher und Gaskartusche verursachen kann. Eine derartige Überhitzung der Gaskartusche ist lebensgefährlich. Verwenden Sie den zusammen mit dem Kocher gelieferten Windschutz.

1. EINLEITUNG
1.1 Dieser Apparat ist bestimmt für PRIMUS PowerGas (Propan/Isobutan/Butanmix) 2206.
1.2 Verwenden Sie Primus Gaskartuschen. Es kann gefährlich sein, diesen Apparat an andere Arten von Gaskartuschen anzuschließen.
1.3 Gasverbrauch 116 g/h / 5700 BTU/h / ca. 1,61 kW bei 1 bar Gasdruck.
1.4 Größe des Mundstücks: 0,32 mm, 733950.
1.5 Der Apparat erfüllt alle Anforderungen gemäß EN 521 und ANSI Z21.72/11.2.
1.6 Vermeiden Sie eine Abnutzung des Schlauches. Achten Sie darauf, dass DER SCHLAUCH SICH NICHT VERDREHT.

2. TIPPS FÜR EINE SICHERE ANWENDUNG (Abb. 1)
2.1 Achten Sie darauf, dass die Dichtungen des Schlauchs (1) sich an der richtigen Stelle befinden und in gutem Zustand sind, bevor der Anschluss erfolgt.
2.2 Dieser Apparat ist ausschließlich für den Gebrauch im Freien bestimmt. Verwenden oder entzünden Sie diesen Apparat NICHT in unventilierten Räumen, im Haus, in einem Zelt, in einem Fahrzeug oder in einem anderen geschlossenen Raum, da dies lebensgefährlich sein kann.
2.3 Achten Sie darauf, dass sich kein brennbarer Gegenstand in der Nähe befindet, wie unter Punkt 5.5 beschrieben.
2.4 Der Anschluss oder Austausch der Gaskartusche sollte an einem sicheren Ort im Freien und nicht in der Nähe einer denkbaren Entzündungsquelle wie offenem Feuer, Pilotflamme oder Elektrokamin vorgenommen werden. Ein Anschluss oder Austausch der Gaskartusche in größeren Menschenansammlungen ist zu vermeiden.
2.5 Im Falle einer Undichtigkeit des Apparats (Gasgeruch) ist dieser unmittelbar an einen gut ventilierten Ort im Freien und nicht in der Nähe einer Entzündungsquelle zu stellen, an dem die undichte Stelle untersucht und geflickt werden kann. Die Kontrolle von Undichtigkeiten hat ausschließlich draußen zu erfolgen. Die Kontrolle von Undichtigkeiten hat niemals mit offenem Feuer zu erfolgen. Verwenden Sie Seifenwasser oder Ähnliches.
2.6 Verwenden Sie niemals einen Apparat mit beschädigten oder abgenutzten Dichtungen, und auch keinen undichten, beschädigten oder schlecht funktionierenden Apparat.
2.7 Lassen Sie einen brennenden Apparat niemals unbeaufsichtigt.
2.8 Achten Sie darauf, dass Kochtöpfe nicht trockenkochen.

3. UMGANG MIT DEM APPARAT
3.1 Kommen Sie während oder kurz nach dem Gebrauch nicht an die erhitzten Teile des Apparats.
3.2 Aufbewahrung: Schrauben Sie grundsätzlich die Gaskartusche vom Apparat, wenn Sie ihn nicht benutzen. Bewahren Sie die Kartusche an einem trockenen Ort ohne Wärmequellen. Vermeiden Sie direkte Sonneneinstrahlung.
3.3 Missbrauchen Sie den Apparat nicht oder verwenden Sie ihn nicht zu anderen als den vorgesehen Zwecken.
3.4 Gehen Sie sorgsam mit dem Apparat um. Verlieren Sie ihn nicht.

4. DEN APPARAT ZUSAMMENBAU (Abb. 2)
4.1 Stellen Sie sicher, dass das Ventil (2) geschlossen ist (so weit es geht im Uhrzeigersinn).
4.2 Halten Sie die Gaskartusche (3) aufrecht, wenn Sie sie an das Ventil anschließen.
4.3 Schließen Sie das Ventil vorsichtig an die Gaskartusche an. Vermeiden Sie dabei eine Verkantung. Soweit anziehen, bis der O-Ring des Ventils an die Gaskartusche stößt. Nur mit Handkraft anziehen.
4.4 Stellen Sie sicher, dass die Verbindung gasdicht ist. Kontrollieren Sie eventuelle Undichtigkeiten im Freien. Verwenden Sie Seifenwasser oder Ähnliches. Verwenden Sie zur Kontrolle von Undichtigkeiten niemals offene Flammen. Im Seifenwasser steigen an der undichten Stelle kleine Bläschen auf. Entzünden Sie den Apparat niemals, wenn Sie sich unsicher sind, oder Sie Gas austreten hören oder riechen. Schrauben Sie die Gaskartusche ab und wenden Sie sich an Ihren zuständigen Primus-Händler.
4.5 Den Brennerteil mit Tasse (4) im Windschutz festklemmen. Schlauch und Ventil durch die Öffnung im Windschutz führen (13).
4.6 Die Topfauflage (7) herausdrehen, bis sie vollständig ausgeklappt ist.
4.7 Der Kocher ist nun gebrauchsfertig.

5. GEBRAUCH DES APPARATS (Abb. 2)
5.1 Achten Sie darauf, dass der Schlauch gerade zur Gaskartusche verläuft. Halten Sie die Gaskartusche fern von der Wärme, die der Kocher während des Betriebs abgibt.
5.2 Den Regler (2) entgegen dem Uhrzeigersinn drehen und den Brenner durch Drücken des Zündknopfes sofort entzünden (8). Die Flamme durch Drehen des Reglers (2) einstellen.
5.3 Während der Kocher brennt, sollte er möglichst eben stehen und darf er nicht bewegt werden. Wird der Kocher während des Betriebs bewegt, kann es zu einer Entflammung kommen.
5.4 Achten Sie darauf, dass der Kocher nach dem Gebrauch vollkommen geschlossen wird, indem Sie so weit es geht im Uhrzeigersinn am Rädchen des Ventils drehen. Es kann eine gewisse Verzögerung zwischen dem Schließen des Ventils und dem Ausgehen des Kochers auftreten.
5.5 Der Mindestabstand zu brennbaren Materialien an der Decke oder an Wänden muss mindestens 500 mm betragen, DAMIT KEIN Feuer entstehen kann.
5.6 Sollte der Kocher bei starkem Wind angewendet werden, die Luftzufuhr des Brennerteils so platzieren, dass sie gegen den Winde gedreht wird.
5.7 Falls Sie mehrere Gerichte zubereiten, oder den Topf direkt nach dem Kochen festhalten möchten, können Sie ihn so lange in die isolierte Aufbewahrungstasche stellen.

TIPP! Die Verwendung von Gas bei kaltem Wetter wird von mehreren Faktoren beeinflusst, die sich jedoch mit ein paar Maßnahmen vermeiden lassen.

Faktoren, die die Leistung des Kochers beeinflussen:
- Die Gasmischung der Gaskartusche (Propan/Isobutan/Butan)
- Die Gasmenge in der Kartusche
- Die Umgebungstemperatur
- Die Temperatur der Gaskartusche

Maßnahmen zur Verbesserung der Funktion bei kaltem Wetter:
- Wärmen Sie die Gaskartusche mit Ihren Händen oder unter Ihrer Kleidung.

6. AUSTAUSCH DER GASKARTUSCHE
6.1 Schließen Sie das Ventil der Gaskartusche, indem Sie soweit wie möglich im Uhrzeigersinn an dem Rädchen (2) drehen. Achten Sie darauf, dass der Kocher aus ist, und dass sich kein(e) andere(s) offene(s) Flamme oder Feuer in der Nähe befindet. Stellen Sie den Kocher nach draußen und schrauben Sie das Ventil von der Gaskartusche. Tauschen Sie den O-Ring des Ventils aus, sollte dieser verschlissen oder beschädigt sein. Schließen Sie das Ventil gemäß den Punkten 4.3 und 4.4 an.

7. PFLEGE (Abb. 5)
7.1 Sollte der Kocher gar nicht oder nur mit kleiner Flamme brennen, obwohl sich Brennstoff im Gasbehälter befindet, ist das Mundstück möglicherweise verstopft.
7.2 Reinigung des Mundstücks
Das Reglerrädchen (2) ganz schließen und die Gaskartusche abschrauben (3).
7.3 Den mit einer Rückholfeder versehenen Brennerhalter zusammendrücken (10) und den Brenner abnehmen.
7.4 Die Rändelmutter (14) am Mischrohr (12) lösen und die Vorwärmschleife (11) herausziehen.
7.5 Das Mundstück (9) mit einem 8 mm U-Schlüssel oder mit dem Sechskantgriff des Zünders abschrauben.
7.6 Das Mundstück reinigen.
7.7 Das Mundstück wieder am Rohr anbringen und durch vorsichtiges Anziehen dicht schließen. Nicht zu fest anziehen. Die Dichte in Seifenwasser oder Ähnlichem überprüfen.
7.8 Die Vorwärmeschleife im Mischrohr (12) platzieren, mit der Rändelmutter (14) festziehen und anschließend den Brennerhalter wieder befestigen.

8. KONTROLLE UND PFLEGE
8.1 Achten Sie grundsätzlich darauf, dass die Dichtungen richtig angebracht und unbeschädigt sind. Sie sollten dies jedes Mal überprüfen, wenn Sie den Apparat zusammenbauen. Tauschen Sie die Dichtungen aus, wenn sie beschädigt oder abgenutzt sind. Neue Dichtungen erhalten Sie beim nächsten Primushändler.

9. SERVICE UND REPARATUR
9.1 Sollten sich eventuelle Fehler nicht beheben lassen, obwohl diese Anweisungen befolgt wurden, sollten Sie den Apparat zum nächsten Primushändler bringen.
9.2 Versuchen Sie niemals, andere als die hier beschriebenen Pflege- oder Reparaturarbeiten durchzuführen.
9.3 Führen Sie niemals Änderungen am Apparat durch, da es sonst gefährlich sein kann, ihn zu verwenden.
9.4 Der Kocher wurde mit einem werksmontierten Schlauch genehmigt, der NICHT gegen eine andere Schlauchtyp als den Originalschlauch 732910 ausgetauscht werden darf.

10. ERSATZTEILE UND ZUBEHÖR
10.1 Verwenden Sie ausschließlich Original-Primus-Ersatzteile und Zubehör. Seien Sie beim Anbringen von Ersatzteilen vorsichtig und vermeiden Sie es, erhitzte Teile anzufassen.
10.2 Verwenden Sie für diesen Apparat ausschließlich PRIMUS PowerGas Gaskartuschen 2206 (Propan/Isobutan/Butanmischung).
10.3 Ersatzteile

733950	Mundstück 0,32 mm
732440	O-Ring
732910	Schlauch mit Ventil
737460	Piezo-Zünder mit Halter

10.4 Sollten Sie Schwierigkeiten dabei haben, Ersatzteile oder Zubehör zu bekommen, wenden Sie sich bitte an Ihren Primushändler. Besuchen Sie www.primus.se

SE — 3510 PRIMUS Eta Power EF KÖK
BRUKSANVISNING

VIKTIGT: Läs noga igenom denna bruksanvisning innan gasapparaten ansluts till gasbehållaren och studera därefter bruksanvisningen regelbundet för att hålla kunskapen vid liv beträffande gasapparatens funktion. Behåll denna bruksanvisning för framtida bruk: Följderna av att inte följa denna anvisning kan leda till allvarliga personskador och död!

VARNING: Denna apparat förbrukar syre och producerar koloxid. Använd eller antänd INTE denna apparat i oventilerade utrymmen, inomhus, i ett tält, i ett fordon eller annat instängt utrymme för att undvika fara för liv.

ENDAST FÖR UTOMHUSBRUK!

Täck ALDRIG köket och gasbehållaren med vindskydd, stenar eller liknande som kan förorsaka överhettning och skador på köket och gasbehållaren. Överhettning av gasbehållare på detta sätt är livsfarligt. Använd vindskyddet som levereras med köket.
1. **INLEDNING**
1.1 Denna apparat är avsedd för PRIMUS PowerGas (Propan/Isobutan/Butan mix) 2206.
1.2 Använd Primus gasbehållare. Det kan vara riskfyllt att ansluta denna apparat till andra sorters gasbehållare.
1.3 Gasförbrukning 116 g/h / 5700 BTU/h / approx 1,61 kW vid 1 bar gastryck.
1.4 Munstycksstorlek: 0,32 mm, 733950.
1.5 Apparaten uppfyller krav enligt EN 521 och ANSI Z21.72/11.2.
1.6 Undvik att utsätta slangen för nötning. Se till att SLANGEN EJ TVINNAR SIG.
2. RÅD FÖR SÄKER ANVÄNDNING (Fig 1)
2.1 Se till att apparatens tätningar (1) sitter på rätt ställe och är i gott skick innan anslutning sker.
2.2 Denna apparat är avsedd endast för utomhusbruk. Använd eller antänd INTE denna apparat i oventilerade utrymmen, inomhus, i ett tält, i ett fordon eller annat instängt utrymme för att undvika fara för liv.
2.3 Se till att inget brännbart föremål finns i närheten så som finns beskrivet under punkt 5.5.
2.4 Vid anslutning och byte av gasbehållare skall detta ske på en säker plats, utomhus, ej i närheten av tänkbar antändningskälla som öppen låga, pilot låga, eller elkamin. Undvik att byta eller ansluta gasbehållare i större folksamlingar.
2.5 I fall av läckage från apparaten (lukt av gas) placeras denna omedelbart på en väl ventilerad plats utomhus, ej i närheten av antändningskälla, där läckan kan undersökas och stoppas. Kontroll av läckage får endast ske utomhus. Kontroll av läckage får aldrig ske med öppen låga. Använd såpvatten eller liknande.
2.6 Använd aldrig en apparat med skadade eller utnötta tätningar, ej heller en läckande, skadad eller dåligt fungerande apparat.
2.7 Lämna aldrig en tänd apparat utom synhåll.
2.8 Se till att kastruller ej kokar torrt.
3. HANTERING AV APPARATEN
3.1 Vidrör ej de upphettade delarna av apparaten under eller strax efter användandet.
3.2 Förvaring: Skruva alltid av gasbehållaren från apparaten då den ej används. Förvara behållaren på en torr, säker plats, där det ej finns några värmekällor. Undvik solstrålning.
3.3 Missbruka ej apparaten eller använd den för andra ändamål än de den är avsedd för.
3.4 Handskas varsamt med apparaten. Tappa den ej.
4. MONTERING AV APPARATEN (Fig 2)
4.1 Säkerställ att ventilen (2) är avstängd (maximalt meduls).
4.2 Håll gasbehållaren (3) upprätt då den ansluts mot ventilen.
4.3 Anslut ventilen försiktigt till gasbehållaren. Undvik snedgängning. Dra åt till dess ventilens O-ring möter gasbehållaren. Dra enbart åt med handkraft.
4.4 Säkerställ att koppling är gastät. Kontrollera eventuellt läckage utomhus. Använd såpvatten eller liknande. Använd aldrig öppna lågor för att kontrollera läckage. Med såpvatten uppträder läckan som små bubblor vid det läckande stället. Om du är osäker eller kan höra eller lukta gas ,tänd aldrig apparaten. Skruva bort gasbehållaren och kontakta din lokala Primus återförsäljare.
4.5 Snäpp fast brännardelen med kopp (4) i vindskyddet. Låt slang och ventil löpa ut genom urtaget i vindskyddet (13).
4.6 Vrid ut kärlstöden (7) och se till att de fälls ut fullständigt.
4.7 Köket är nu redo för att användas.

5. ANVÄNDNING AV APPARATEN (Fig 2)
5.1 Se till att slangen är helt sträckt mot gasbehållaren. Håll gasbehållaren borta från värme som strålar från köket under drift.
5.2 Vrid reglerratten moturs (2) och tänd brännaren omedelbart genom att trycka på tändknappen (8). Justera lågan genom att vrida reglerratten (2).
5.3 Då köket brinner skall det hållas så plant som möjligt

och får inte flyttas runt. Flyttning av köket under drift kan medföra flamning.
5.4 Se till att köket stängs av helt efter användning genom att vrida ventilens ratt maximalt medurs. Det kan vara en viss fördröjning från det att man stänger ventilen till dess att brännaren slocknar.
5.5 Avstånd till brännbart material i tak och väggar måste vara minst 500 mm, OM INTE kan brand uppstå.
5.6 Om köket används i hård vind bör det placeras så att brännardelens luftintag vrids mot vinden.
5.7 Om flera rätter ska lagas, eller om det finns önskemål att hålla i kärlet direkt efter matlagning går det utmärkt att placera kärlet i den isolerade förvaringspåsen under tiden.

TIPS! Användning av gas vid kall väderlek påverkas av ett flertal faktorer men kan avhjälpas med ett antal åtgärder.
Faktorer som påverkar kökets effekt:
- Gasbehållarens blandning av gas (propan/isobutan/ butan)
- Mängden gas i behållaren
- Omgivningstemperaturen
- Gasbehållarens temperatur
Åtgärder som förbättrar funktionen vid kall väderlek:
- Värm gasbehållaren med händerna eller under kläderna.

6. BYTE AV GASBEHÅLLARE
6.1 Stäng ventilen på gasbehållaren genom att vrida ratten (2) maximalt medurs. Se till att köket slocknat och att ingen annan öppen låga eller tändkälla finns i närheten. Flytta köket utomhus och skruva av ventilen från gasbehållaren. Byt ventilens O-ring om den är sliten eller skadad. Anslut ventilen enligt punkt 4.3 och 4.4.

7. UNDERHÅLL (Fig. 5)
7.1 Om köket inte brinner eller brinner med låg effekt trots att bränsle finns i gasbehållaren kan munstycket vara igensatt.
7.2 Rengöring av munstycket
Stäng reglerratten helt (2) och skruva av gasbehållaren (3).
7.3 Tryck ihop den fjäderbelastade brännarhållaren (10) och tag loss brännaren.
7.4 Skruva upp den räfflade muttern (14) på blandarröret (12) och dra ur förvärmningsslingan (11).
7.5 Skruva av munstycket (9) med en 8 mm u-nyckel eller med tändarens hexagongrepp.
7.6 Blås genom det lilla hålet längst ut för att göra rent munstycket. Har du tillgång till tryckluft är detta bra att använda.
7.7 Sätt i munstycket igen och skruva i det ordentligt så att tillslutningen blir tät.
7.8 Placera förvärmningsslingan i blandarröret (12), fäst det med den räfflade muttern (14) och sätt sedan fast brännarhållaren igen.

8. KONTROLL OCH UNDERHÅLL
8.1 Se alltid till att tätningar är rätt placerade och i gott skick. Detta bör kontrolleras varje gång som apparaten monteras. Byt ut tätningar om de är skadade eller utnötta. Nya tätningar finns att köpa hos din närmaste Primus återförsäljare.
9. SERVICE OCH REPARATION
9.1 Om eventuella fel ej går att rätta till genom att följa dessa instruktioner ska apparaten återlämnas till din närmaste Primus återförsäljare.
9.2 Försök aldrig göra annat underhålls- eller reparationsarbete än vad som har föreskrivits.
9.3 Gör aldrig några ändringar på apparaten, eftersom den då kan bli farlig att använda.
9.4 Köket har blivit godkänt med en fabriksmonterad slang och den får INTE bytas ut mot någon annan typ än originalslangen 732910.

10. RESERVDELAR OCH TILLBEHÖR
10.1 Använd endast Primus original-reservdelar och tillbehör. Var försiktig vid montering av reservdelar och tillbehör och undvik att ta i upphettade delar.
10.2 Använd endast PRIMUS PowerGas gasbehållare 2206 (Propan/Isobutan/Butan mix) till denna apparat.
10.3 Reservdelar

733950	Munstycke 0,32 mm
732440	O-ring
732910	Slang inkl. ventil
737460	Piezotändare med hållare

10.4 Om svårigheter uppstår att få tag på reservdelar eller tillbehör kontakta din lokala Primus distributör. Besök www.primus.se

FI **3510 PRIMUS** Eta Power™ KEITIN
KÄYTTÖOHJE

TÄRKEÄÄ: Lue tämä käyttöohje tarkoin ennen kaasulaitteen yhdistämistä kaasusäiliöön. Lue käyttöohje säännöllisesti uudelleen, jotta kaasulaitteen toiminta ei pääse unohtumaan. Säilytä tämä käyttöohje tulevaa käyttöä varten. Jos tätä käyttöohjetta ei noudateta, seurauksena voi olla vakavia henkilövahinkoja ja jopa kuolema!

VAROITUS: Tämä laite kuluttaa happea ja tuottaa hiilidioksidia. ÄLÄ käytä tai sytytä tätä laitetta tuulettamattomissa tiloissa, rakennuksen sisällä, teltassa, ajoneuvossa tai muussa suljetussa tilassa, sillä sellaisesta käytöstä voi aiheutua hengenvaara.

VAIN ULKOKÄYTTÖÖN!

ÄLÄ KOSKAAN peitä keitintä ja kaasusäiliötä tuulensuojalla, kivillä tai vastaavilla, jotka voivat aiheuttaa ylikuumenemisen sekä vahingoittaa keitintä ja kaasusäiliötä. Kaasusäiliön kuumeneminen tämän seurauksena on hengenvaarallista. Käytä keittimen mukana toimitettavaa tuulensuojaa.

1. JOHDANTO
1.1 PRIMUS PowerGas (propaanin, isobutaanin ja butaanin seos) 2206 on tarkoitettu käytettäväksi tämän laitteen polttoaineena.
1.2 Käytä Primus-kaasusäiliötä. Tämän laitteen yhdistäminen muunlaiseen kaasusäiliöön voi olla vaarallista.
1.3 Kaasunkulutus on 116 g/t (5700 BTU/t) ja teho noin 1,61 kW kaasunpaineen ollessa 1 baari.
1.4 Suuttimen koko: 0,32 mm, 733950.
1.5 Laite täyttää EN 521- ja ANSI Z21.72/11.2.-vaatimukset.
1.6 Vältä altistamasta letkua kulumiselle. Varmista, että LETKU EI KIERRY.

2. NEUVOJA LAITTEEN KÄYTTÄMISEKSI TURVALLISESTI (kuva 1)
2.1 Varmista, että laitteen tiivisteet (1) on asennettu oikein ja että ne ovat hyvässä kunnossa ennen yhdistämistä kaasusäiliöön.
2.2 Tämä laite on tarkoitettu vain ulkokäyttöön. ÄLÄ käytä tai sytytä tätä laitetta tuulettamattomissa tiloissa, rakennuksen sisällä, teltassa, ajoneuvossa tai muussa suljetussa tilassa, sillä sellaisesta käytöstä voi aiheutua hengenvaara.
2.3 Varmista, että lähistöllä ei ole kohdassa 5.5 kuvattuja palavia esineitä.
2.4 Yhdistäminen kaasusäiliöön ja kaasusäiliön vaihtaminen on tehtävä turvallissesa paikassa ulkotiloissa kaukana mahdollisista syttymislähteistä, kuten avotulesta, pilottiliekistä tai sähkölämmittimestä. Vältä kaasusäiliön vaihtamista tai laitteen siihen yhdistämistä, jos laitteen lähellä on paljon ihmisiä.
2.5 Jos laitteesta vuotaa kaasua, jolloin tuntuu kaasun hajua, vie laite heti hyvin tuuletettuun paikkaan ulkotiloihin kauas syttymislähteistä, jotta vuodon syy voidaan selvittää ja vuoto voidaan tukkia. Vuotoa saa tutkia vain ulkotiloissa. Älä koskaan tutki vuotoa liekin avulla. Käytä esimerkiksi saippuavettä.
2.6 Älä koskaan käytä laitetta, jonka tiivisteet ovat vahingoittuneet tai kuluneet. Älä myöskään käytä vuotavaa, vahingoittunutta tai huonosti toimivaa laitetta.
2.7 Jos laitteessa palaa liekki, älä koskaan jätä sitä vartioimatta.
2.8 Varo, että kattila ei pääse kiehumaan kuivaksi.

3. LAITTEEN KÄSITTELEMINEN
3.1 Älä koske laitteen kuumentuneisiin osiin käytön aikana tai heti sen jälkeen.
3.2 Säilytys: Irrota kaasusäiliö aina laitteesta, kun sitä ei käytetä. Säilytä säiliö kuivassa turvallisessa paikassa kaukana lämmönlähteistä. Vältä jättämästä säiliötä auringonpaisteeseen.
3.3 Älä väärinkäytä laitetta. Käytä sitä vain sille määrättyihin käyttötarkoituksiin.
3.4 Käsittele laitetta varovasti. Älä päästä laitetta putoamaan.

4. LAITTEEN ASENNUSTYÖT (Kuva 2)
4.1 Tarkista, että venttiili (2) on suljettu (käännetty ääriasentoon myötäpäivään).
4.2 Pidä kaasusäiliö (3) pystyssä, kun yhdistät sen venttiiliin.
4.3 Yhdistä venttiili varovasti kaasusäiliöön. Varo vahingoittamasta kierteitä. Jatka kiertämistä, kunnes venttiilin O-rengas osuu kaasusäiliöön. Käytä kiertämisessä vain käsivoimaa.
4.4 Varmista, että liitos on kaasutiivis. Tarkista mahdolliset vuodot ulkona. Käytä esimerkiksi saippuavettä. Älä koskaan käytä liekkiä vuotojen tutkimisessa. Käytettäessä saippuavettä vuotokohtaan muodostuu pieniä kuplia. Jos epäilet laitteen vuotavan, kuulet kaasuvuodon äänen tai tunnet kaasun hajun, älä sytytä laitteeseen tulta. Irrota kaasusäiliö ja ota yhteys lähimpään Primus-jälleenmyyjään.
4.5 Napsauta kupillinen poltinosa (4) kiinni tuulensuojaan. Anna letkun ja venttiilin tulla ulos tuulensuojan raon läpi (13).
4.6 Käännä astiatuki (7) auki ja varmista, että se avautuu kokonaan.
4.7 Keitin on nyt valmis käytettäväksi.

5. LAITTEEN KÄYTTÄMINEN (kuva 2)
5.1 Varmista, että letku on vedetty täysin suoraksi. Älä altista kaasusäiliötä lämmölle, jota keittimestä säteilee käytön aikana.
5.2 Käännä säätöpyörää vastapäivään (2) ja sytytä poltin heti painamalla sytytyspainiketta (8). Voit säätää liekin korkeutta kiertämällä säätöpyörää (2).
5.3 Kun keittimessä on tuli, pidä se mahdollisimman suorassa äläkä siirtele sitä. Keittimen siirtäminen sen ollessa toiminnassa voi aiheuttaa leimahtelua.
5.4 Varmista käyttämisen jälkeen, että suljet keittimen tiukasti kääntämällä venttiilin säätöpyörää kokonaan myötäpäivään. Keittimen liekki ei välttämättä sammu heti, kun venttiili suljetaan.
5.5 Keittimen ja katon tai seinien syttyvän materiaalin etäisyyden on oltava vähintään 500 mm. MUUTOIN voi syttyä tulipalo.
5.6 Jos keitintä käytetään kovassa tuulessa, se on asetettava siten, että poltinosan ilmanotto käännetään tuulta kohden.
5.7 Jos on tarkoitus valmistaa useita ruokalajeja tai jos ruoanvalmistusastia halutaan pitää lämpimänä ruoanvalmistuksen jälkeen, astia voidaan laittaa lämpöeristettyyn säilytyspussiin

VIHJE! Monet tekijät vaikuttavat kaasunkulutukseen kylmällä säällä, mutta voit vaikuttaa asiaan eri tavoin.

Keittimen toimintaan vaikuttavia tekijöitä:
- Kaasusäiliön sisältämä kaasu (propaani, isobutaani tai butaani)
- Säiliössä olevan kaasun määrä
- Ympäristön lämpötila
- Kaasusäiliön lämpötila

Keittimen toiminnan tehostaminen kylmällä säällä:
- Lämmitä kaasusäiliötä käsiesi välissä tai vaatteiden alla.

6. KAASUSÄILIÖN VAIHTAMINEN
6.1 Sulje kaasusäiliön venttiili kääntämällä säätöpyörää (2) myötäpäivään loppuun saakka. Varmista, että keittimen liekki sammuu ja että lähistöllä ei ole avotulta tai muuta syttymislähdettä. Siirrä keitin ulos ja irrota kaasusäiliön venttiili. Vaihda venttiilin O-rengas, jos se on kulunut tai vahingoittunut. Yhdistä venttiili kohdissa 4.3 ja 4.4 kuvatulla tavalla.

7. HUOLTO (Kuva 5)
7.1 Jos keittimen liekki ei pala tai liekki on heikko, vaikka kaasusäiliössä on polttoainetta, suutin voi olla tukossa.
7.2 Suuttimen puhdistaminen
Kierrä säätöpyörä (2) kokonaan kiinni ja irrota kaasusäiliö (3).
7.3 Paina jousella kiinnitettyä polttimen pidintä (10) ja irrota poltin.
7.4 Irrota sekoitinputken (12) pyälletty mutteri (14) ja vedä esilämmitysputki (11) ulos.
7.5 Ruuvaa suutin (9) irti 8 mm:n kiintoavaimella tai sytyttimen kuusikulmakahvalla.
7.6 Puhdista suutin.
7.7 Asenna suutin putkeen ja tiivistä se kiertämällä varovasti. Älä kierrä liian voimakkaasti. Tarkista tiiviys esimerkiksi saippuavedellä.
7.8 Aseta esilämmitysputki sekoitusputkeen (12), kiinnitä se pyälletyllä mutterilla (14) ja kiinnitä polttimen tuki uudelleen.

8. TARKISTAMINEN JA HUOLTO
8.1 Varmista aina, että tiivisteet ovat kunnolla paikoillaan ja hyvässä kunnossa. Ne on tarkistettava aina, kun laitteeseen tehdään asennustöitä. Vaihda tiivisteet, jos ne ovat kuluneet tai vahingoittuneet. Uusia tiivisteitä voit ostaa lähimmältä Primus-jälleenmyyjältä.

9. HUOLTO JA KORJAAMINEN
9.1 Jos mahdollisten vikojen korjaaminen tämän käyttöohjeen avulla ei onnistu, laite on toimitettava lähimmälle Primus-jälleenmyyjälle.
9.2 Älä ikinä yritä tehdä muita kuin tässä kuvattuja huolto- tai korjaustöitä.
9.3 Älä tee laitteeseen mitään muutoksia, sillä niistä voi seurata vaaratilanteita.
9.4 Keitin on hyväksytty yhdessä tehtaalla asennetun letkun kanssa. Sitä EI saa vaihtaa muuhun kuin alkuperäiseen 732910-letkuun.

10. VARAOSAT JA TARVIKKEET
10.1 Käytä vain alkuperäisiä Primus-varaosia ja -tarvikkeita. Toimi varovaisesti asentaessasi varaosia ja tarvikkeita. Älä koske kuumiin osiin.
10.2 Käytä tässä laitteessa vain PRIMUS PowerGas -kaasusäiliöitä 2206 (propaanin, isobutaanin ja butaanin seos).
10.3 Varaosat

733950	Suutin 0,32 mm
732440	O-rengas
732910	Letku ja venttiili
737460	Pietsosytytin ja pidin

10.4 Jos varaosien tai tarvikkeiden saaminen on hankalaa, ota yhteys lähimpään Primus-jälleenmyyjään. Lisätietoja on osoitteessa www.primus.se

NO **3510 PRIMUS** Eta Power™ KOKEAPPARAT
BRUKSANVISNING

VIKTIG: Les bruksanvisningen nøye før du kopler kokeapparatet til gassbeholderen, og les deretter bruksanvisningen jevnlig for å friske opp kunnskapen om hvordan gassapparatet fungerer. Ta vare på bruksanvisningen til senere bruk. Hvis du ignorerer bruksanvisningen, kan det i verste fall føre til alvorlig personskade og livsfare!

ADVARSEL: Dette apparatet forbruker oksygen og produserer karbonmonoksid. For å unngå fare for liv og helse skal apparatet IKKE brukes eller tennes på steder uten ventilasjon, innendørs, i telt, i kjøretøyer eller i andre trange rom.

KUN TIL UTENDØRS BRUK!

Kokeapparatet og gassbeholderen må ALDRI tildekkes av vindskjerm, steiner eller lignende som kan forårsake overoppheting og skader på apparatet og gassbeholderen. Overoppheting av gassbeholderen på denne måten er livsfarlig. Bruk vindskjermen som følger med kokeapparatet.

1. INNLEDNING
1.1 Dette apparatet skal brukes med PRIMUS PowerGas (Propan/Isobutan/Butan-blanding) 2206.
1.2 Bruk Primus-gassbeholdere. Tilkopling til andre typer gassbeholdere kan medføre risiko.
1.3 Gassforbruk 116 g/h / 5700 BTU/h / ca. 1,61 kW ved 1 bar gasstrykk.
1.4 Munnstykkestørrelse: 0,32 mm, 733950.
1.5 Apparatet overholder kravene i EN 521 og ANSI Z21.72/11.2.
1.6 Unngå unødig slitasje på slangen. Pass på at SLANGEN IKKE TVINNER SEG.

2. RÅD FOR SIKKER BRUK (Fig. 1)
2.1 Kontroller at apparatets koplinger (1) er riktig plassert og i god stand før de koples sammen.
2.2 Dette apparatet er beregnet bare for utendørs bruk. For å unngå fare for liv og helse skal apparatet IKKE brukes eller tennes på steder uten ventilasjon, innendørs, i telt, i kjøretøyer eller i andre trange rom.
2.3 Pass på at det ikke ligger brennbare materialer i nærheten, se for øvrig punkt 5.5.
2.4 Når du skal kople til eller bytte gassbeholder, skal det alltid skje på et trygt sted utendørs, og ikke i nærheten av mulige antenningskilder, som åpen ild, lighterflamme eller elektrisk ovn. Du må aldri bytte eller tilkople en gassbeholder hvis du befinner deg i en stor folkemengde.
2.5 Hvis apparatet lekker (gasslukt), skal det umiddelbart settes på et godt ventilert sted utendørs (og ikke i nærheten av antenningskilder) slik at lekkasjen kan undersøkes og stoppes. Lekkasjer skal bare kontrolleres utendørs. Kontrollen skal aldri skje med åpen flamme. Bruk såpevann eller lignende.
2.6 Bruk aldri et apparat med skadde eller slitte koplinger, eller et apparat som lekker, er skadet eller fungerer dårlig.
2.7 La aldri et tent apparat stå utenfor synsvidde.
2.8 Pass på at kasseroller ikke tørrkoker.

3. HÅNDTERE APPARATET
3.1 Berør ikke de oppvarmede delene av apparatet under eller like etter bruk.
3.2 Oppbevaring: Skru alltid gassbeholderen av apparatet når det ikke er i bruk. Beholderen skal oppbevares på et tørt, sikkert sted uten varmekilder i nærheten. Unngå sollys.
3.3 Apparatet må ikke misbrukes eller brukes til andre formål enn det er beregnet for.
3.4 Håndter apparatet forsiktig. Det må ikke falle i bakken.

4. MONTERE APPARATET Fig. 2)
4.1 Kontroller at ventilen (2) er stengt (vri med klokken så langt det går).
4.2 Hold gassbeholderen (3) rett opp når du kopler den til ventilen.
4.3 Kople ventilen forsiktig til gassbeholderen. Pass på at gjengene ikke kommer skjevt i hverandre. Stram til slik at ventilens O-ring treffer gassbeholderen. Bruk bare håndkraft.
4.4 Kontroller at koplingen er gasstett. Kontroller en eventuell lekkasje utendørs. Bruk såpevann eller lignende. Bruk aldri åpen flamme for å kontrollere lekkasje. Med såpevann vil det bli små bobler på lekkasjestedet. Hvis du er usikker eller kan høre eller lukte gass, må du aldri tenne apparatet. Skru av gassbeholderen og kontakt din lokale Primus-forhandler.
4.5 Knepp fast brennerdelen med kopp (4) på vindskjermen. La slange og ventil stikke ut gjennom uttaket i vindskjermen (13).
4.6 Vri ut kjelestøttene (7) og sørg for at de felles helt ut.
4.7 Kokeapparatet er nå klart til bruk.

5. BRUKE APPARATET (fig. 2)
5.1 Pass på at slangen er strukket helt ut mot gassbeholderen. Hold gassbeholderen borte fra varme som stråler fra kokeapparatet når det er i bruk.
5.2 Drei reguleringsrattet mot klokken (2) og tenn brenneren umiddelbart ved å trykke på tennerknappen (8). Juster flammen ved å dreie reguleringsrattet (2).
5.3 Når flammen brenner, skal kokeapparatet holdes så plant som mulig og ikke flyttes rundt. Hvis du flytter kokeapparatet mens det er i bruk, kan det flamme opp.
5.4 Sørg for at ventilbryteren (2) er skrudd helt igjen etter bruk ved å vri den med klokken til det ikke går lenger. Det kan ta litt tid fra ventilen stenges til brenneren slokker.
5.5 Avstand til brennbart materiale i tak og vegger må være minst 500 mm, HVIS IKKE kan det oppstå brann.
5.6 Hvis gassbrenneren brukes i sterk vind, bør den plasseres slik at brennerdelens luftinntak vender mot vinden.
5.7 Hvis du skal lage flere retter, eller hvis du trenger å holde i kokeutstyret rett etter matlaging, går det fint an å plassere det i den isolerte oppbevaringsposen så lenge.

TIPS! I kaldt vær påvirkes gassbruken av flere faktorer, men disse kan utlignes med ulike tiltak.

Faktorer som påvirker kokeapparatets effekt:
- Gassbeholderens blanding av gass (propan/isobutan/ butan)
- Mengde gass i beholderen
- Omgivelsestemperatur
- Gassbeholderens temperatur

Tiltak som gir bedre ytelse i kaldt vær:
- Varm gassbeholderen med hendene eller under klærne.

6. BYTTE GASSBEHOLDER
6.1 Steng ventilen på gassbeholderen ved å vri bryteren (2) med klokken til det ikke går lenger. Pass på at flammen er slokket og at det ikke er åpen ild eller andre antenningskilder i nærheten. Flytt kokeapparatet utendørs og skru ventilen av gassbeholderen. Bytt ventilens O-ring hvis den er skadet eller slitt. Kople til ventilen i henhold til punkt 4.3 og 4.4.

7. VEDLIKEHOLD (Fig. 5)
7.1 Hvis kokeapparatet ikke brenner eller brenner med lav effekt, til tross for tilstrekkelig mengde brensel i gassbeholderen, kan munnstykket være tilstoppet.
7.2 Rengjøre munnstykket
Stram reguleringsbryteren (2) helt til og skru av gassbeholderen (3).
7.3 Trykk sammen den fjærbelastede brennerholderen (10) og ta av brenneren.
7.4 Skru opp stoppskruen (14) på blanderøret (12) og trekk ut forvarmingsslyngen (11).
7.5 Skru av munnstykket (9) med en 8 mm fastnøkkel eller med tennerens heksagongrep.
7.6 Rens munnstykket.
7.7 Monter munnstykket på røret og stram forsiktig til. Stram ikke for hardt. Kontroller at det er tett med såpevann eller lignende.
7.8 Plasser forvarmingsslyngen i blanderrøret (12), fest det med stoppskruen (14) og fest gassbeholderen igjen.

8. KONTROLL OG VEDLIKEHOLD
8.1 Kontroller alltid at alle koplinger er riktig plassert og i god stand. Dette skal kontrolleres hver gang apparatet monteres. Skift koplinger som er skadde eller slitte. Nye koplinger kan kjøpes hos nærmeste Primus-forhandler.

9. SERVICE OG REPARASJON
9.1 Hvis det oppstår feil som ikke kan korrigeres ved å følge disse anvisningene, må apparatet leveres hos nærmeste Primus-forhandler.
9.2 Forsøk aldri å gjøre annet vedlikeholds- eller reparasjonsarbeid enn det som er foreskrevet.
9.3 Foreta aldri endringer på apparatet fordi det da kan bli farlig å bruke.
9.4 Kokeapparatet er godkjent med en fabrikkmontert slange og skal IKKE byttes ut med andre typer enn originalslangen 732910.

10. RESERVEDELER OG TILLEGGSUTSTYR
10.1 Bruk bare originale Primus reservedeler og tilleggsutstyr. Vær forsiktig ved montering av reservedeler og tilleggsutstyr og unngå å ta i oppvarmede deler.
10.2 Bruk bare PRIMUS PowerGas-gassbeholdere 2206 (Propan/Isobutan/Butan-blanding) til dette apparatet.
10.3 Reservedeler

733950	Munnstykke 0,32 mm
732440	O-ring
732910	Slange inkl. ventil
737460	Piezotenner med holder

10.4 Hvis du har problemer med å få tak i reservedeler eller tilleggsutstyr, kan du kontakte distributøren for ditt land. Besøk www.primus.se

NL **3510 PRIMUS** Eta Power™ KOOKTOESTEL
GEBRUIKSAANWIJZING

BELANGRIJK: lees deze gebruiksaanwijzing zorgvuldig door, voordat u het kookstel op de gasfles aansluit. Lees daarna regelmatig de gebruiksaanwijzing door ter herinnering aan hoe het gaskookstel werkt. Bewaar deze gebruiksaanwijzing voor later gebruik. Het niet opvolgen van de gebruiksaanwijzing kan leiden tot ernstig letsel en levensbedreigend zijn!

WAARSCHUWING: dit apparaat verbruikt zuurstof en produceert kooldioxide. Steek het apparaat ter voorkoming van groot gevaar NIET aan in niet-geventileerde ruimtes, binnenshuis, in een tent, in een voertuig of in een andere gesloten ruimte.

ALLEEN VOOR GEBRUIK IN DE BUITENLUCHT!

Bedek het kookstel en de gasfles NOOIT met een windscherm, stenen en dergelijke. Dit kan leiden tot oververhitting en het kookstel en de gasfles beschadigen. Oververhitting van de gasfles is zeer gevaarlijk. Gebruik het windscherm dat bij het kookstel wordt geleverd.

1. INLEIDING
1.1 Dit apparaat is bedoeld voor PRIMUS PowerGas (propaan/ isobutaan/butaan-mix) 2206.
1.2 Gebruik gasflessen van Primus. Als u dit apparaat op andere soorten gasflessen aansluit, kan dit risico's met zich meebrengen.
1.3 Gasverbruik 116 g/uur / 5700 BTU/uur / circa 1,61 kW bij 1 bar gasdruk.
1.4 Grootte vlam: 0,32 mm, 733950.
1.5 Dit apparaat voldoet aan de vereisten in EN 521 en ANSI Z21.72/11.2.
1.6 Stel de slang niet bloot aan slijtage. Zorg ervoor dat de SLANG NIET IN DE KNEL RAAKT.

2. AANWIJZINGEN VOOR VEILIG GEBRUIK (AFBEELDING 1)
2.1 Zorg ervoor dat de verbindingen van het apparaat (1) in de juiste positie staan en in goede staat zijn, voordat u deze aansluit.
2.2 Dit apparaat is alleen geschikt voor gebruik in de buitenlucht. Steek het apparaat ter voorkoming van groot gevaar niet aan in niet-geventileerde ruimtes, binnenshuis, in een tent, in een voertuig of in een andere gesloten ruimte.
2.3 Zorg ervoor dat er geen brandbare spullen in de buurt staan, zoals beschreven onder 5.5.
2.4 Het aansluiten en vervangen van gasflessen dient op een veilige plaats in de buitenlucht te gebeuren waar geen mogelijke ontstekingsbronnen zijn, zoals open vuur, waakvlammen of elektrische verwarmingen. Vermijd het aansluiten en vervangen van gasflessen in de buurt van mensen.
2.5 Als het apparaat lek is (u gas ruikt), plaatst u het direct op een goed geventileerde plek in de buitenlucht buiten bereik van ontstekingsbronnen, waar het lek kan worden bekeken en verholpen. Controle op lekken mag alleen in de buitenlucht plaatsvinden. Controle op lekken mag nooit met een vlam gebeuren. Gebruik zeepwater of iets gelijksoortigs.
2.6 Gebruik nooit een apparaat met beschadigde of lekkende verbindingen, of een apparaat dat lekt, beschadigd is of slecht functioneert.
2.7 Houd ontstoken apparaten altijd in zicht.
2.8 Zorg ervoor dat pannen niet droogkoken.

3. **HANTERING**
3.1 Raak tijdens of vlak na gebruik de hete onderdelen van het apparaat niet aan.
3.2 Opslag: schroef de gasfles altijd van het apparaat als dit niet wordt gebruikt. Bewaar de gasfles op een droge, veilige plaats zonder warmtebronnen. Vermijd zonlicht.
3.3 Gebruik het apparaat niet verkeerd of voor andere toepassingen dan waar het voor is bedoeld.
3.4 Ga voorzichtig met het apparaat om. Laat het niet vallen.

4. MONTAGE (AFBEELDING 2)
4.1 Zorg ervoor dat de klep (2) dicht is (zo ver mogelijk met de klok mee gedraaid).
4.2 Houd de gasfles (3) rechtop als u deze op de klep aansluit.
4.3 Sluit de klep voorzichtig op de gasfles aan. Zorg ervoor dat de schroeven goed in de schroefdraad lopen. Draai vast tot de o-ring van de klep tegen de gasfles zit. Draai handvast.
4.4 Zorg ervoor dat de verbinding niet lekt. Controleer in de buitenlucht op lekken. Gebruik zeepwater of iets gelijksoortigs. Gebruik nooit een vlam voor het controleren op lekken. Als u zeepwater gebruikt, ziet u lekken door kleine bellen op de plek van de lekkage. Als u twijfelt of als u gas hoort of ruikt, steekt u het apparaat niet aan. Schroef de gasfles los en neem contact op met de plaatselijke Primus-verkoper.
4.5 Klik het brandergedeelte met de kop (4) vast in het windscherm. Laat de slang en het ventiel via de uitsparing in het windscherm naar buiten lopen (13).
4.6 Draai de pandrager (7) eruit en zorg ervoor dat deze volledig naar buiten komt.
4.7 Het kookstel is nu gereed voor gebruik.

5. GEBRUIK (AFBEELDING 2)
5.1 Zorg ervoor dat u de slang volledig naar de gasfles uittrekt. Houd de gasfles uit de buurt van de hitte die vrijkomt als het kookstel wordt gebruikt.
5.2 Tegen de wijzers van de klok in aan de regelaar (2) draaien en de brander ontsteken door te drukken op de elektrische ontsteking (8). De vlam justeren door aan de regelaar (2) te

funcţiune.
5.2 Rotiţi supapa arzătorului (2) în sens antiorar (respectiv spre stânga) şi aprindeţi imediat arzătorul prin apăsarea butonului de aprindere (8). Reglaţi flacăra prin rotirea supapei arzătorului (2).
5.3 Atunci când aparatul de gătit este aprins, el trebuie ţinut orizontal pe cât posibil, şi nu trebuie mutat de ici-colo. Mutarea aparatului de gătit în timpul folosirii poate face ca flacăra să devină inegală (flacăra pâlpâie) .
5.4 Asiguraţi-vă că aparat de gătit este oprit complet după folosire prin rotirea butonului supapei în sens orar (respectiv înspre dreapta) până în poziţia de capăt. Va exista o oarecare întârziere între rotirea până la capăt a supapei şi stingerea arzătorului..
5.5 Distanţa dintre materialele inflamabile şi plafon, respectiv pereţi, trebuie să fie de cel puţin 500 mm, ÎN CAZ CONTRARacestea pot lua foc.

RECOMADARE! Folosirea gazului petrolier lichefiat (GPL) pe o vreme rece este afectată de un număr de factori, dar ea poate fi ameliorată prin câteva măsuri.Factorii care afectează eficienţa aparatului de gătit pot fi:
- Amestecul de gaz din butelie (propan/izobutan/butan)
- Cantitatea de gaz din butelie
- Temperatura mediului ambiant.
- Temperatura buteliei de gaz.
Măsuri care îmbunătăţesc funcţionarea aparatului pe vreme rece:
- Încălziţi butelia de gaz ţinând-o cu mâinile dvs sau sub haine..

6. SCHIMBAREA BUTELIEI DE GAZ
6.1 Închideţi supapa buteliei de gaz prin rotirea butonului (2) în sens orar (respectiv înspre dreapta) până în poziţia de capăt.. Asiguraţi-vă că aparatul de gătit este oprit şi că nicio altă flacăra deschisă sau sursă de aprindere, nu este în apropiere. Deplasaţi aparatul de gătit în aer liber şi deşurubaţi supapa de la butelie.. Înlocuiţi inelul de etanşare al supapei dacă acesta este uzat sau deteriorat . Montaţi supapa în conformitate cu explicaţiile de la punctele 4.3 şi 4.4.

7. ÎNTREŢINERE (Fig. 5)
7.1 Dacă aparatul de gătit nu se aprinde sau dacă arde cu putere redusă în ciuda faptului că există gaz în butelie, atunci duza poate fi blocată.
7.2 Curăţarea duzei
Închideţi complet butonul de reglare (2) şi demontaţi prin deşurubare butelia (3).
7.3 Apăsaţi suportul armat cu arc (10) al arzătorului şi scoateţi arzătorul.
7.4 Desfaceţi puţin şuruburile de fixare (14) la conducta de injecţie (12) şi scoateţi bobina de preîncălzire (11).
7.5 Deşurubaţi duza (9) folosind o cheie fixă, simplă de 8 mm.
7.6 Curăţaţi duza.
7.7 Montaţi duza pe ţeavă şi asiguraţi-i etanşeitatea printr-o strângere atentă.. Nu strângeţi prea tare. Verificaţi etanşeitatea duzei folosind apă cu săpun sau o emulsie similară.
7.8 Puneţi bobina de preîncălzire în conducta de injecţie (12), fixaţi-o cu şuruburile de fixare (14) şi montaţi la loc suportul arzătorului (10)

8. VERIFICĂRI ŞI ÎNTREŢINERE
8.1 Asiguraţi-vă întotdeauna că garniturile de etanşare sunt în poziţia corectă şi în stare bună înainte de a fi montate. Aceasta trebuie verificat de fiecare dată când aparatul este montat. Înlocuiţi garniturile de etanşare dacă acestea sunt deteriorate sau uzate. Inele de etanşare noi sunt disponibile la vânzătorul Primus cel mai apropiat de dvs.

9. ASISTENŢĂ TEHNICĂ ŞI REPARARE
9.1 Dacă nu este posibil să remediaţi o defecţiune urmând aceste instrucţiuni, atunci aparatul trebuie returnat la cel mai apropiat vânzător Primus.
9.2 Nu încercaţi niciodată să faceţi vreo altă activitate de întreţinere sau reparare decât cea care este descrisă aici.
9.3 Nu faceţi niciodată vreo modificare aparatului deoarece după aceea poate fi periculos să îl folosiţi..
9.4 Aparatul de gătit a fost omologat cu un furtun montat în fabrică şi acesta NU trebuie înlocuit cu vreun alt furtun decât furtunul original, cod 732910.

10. PIESE DE SCHIMB ŞI ACCESORII
10.1 Folosiţi doar piese de schimb şi accesorii originale Primus. Aveţi grijă atunci când montaţi piese de schimb sau accesorii şi evitaţi să atingeţi piese fierbinţi.
10.2 Pentru acest tip de aparat, folosiţi doar butelii de gaz (amestec de propan/izobutan/butan), marca PRIMUS PowerGas, tip 2206.
10.3 Piese de schimb

733950	Duză 0.32 mm
732440	Inel de etanşare (O-ring)
732910	Furtun cu supapă
737460	Aprinzător piezo cu suport.

10.4 Dacă aveţi dificultăţi în procurarea de piese de schimb şi accesorii, apelaţi la distributorul dvs. local Primus . Vizitaţi www.primus.se

DK

3510 PRIMUS Eta Power™, Kogeapparat

BRUGSVEJLEDNING

VIGTIGT: Læs denne brugsanvisning omhyggeligt igennem, inden gasapparatet tilsluttes gasflasken, og læs derefter regelmæssigt brugsanvisningen, så kendskabet til hvordan gasapparatet fungerer holdes ved lige. Opbevar denne brugsanvisning til fremtidig brug: Følges denne anvisning ikke, kan det medføre alvorlige personskader og døden!

ADVARSEL: Dette apparat forbruger syre og producerer kultilte. Dette apparat må IKKE anvendes og tændes i rum uden ventilation, indendørs, i et telt, køretøj eller andet lukket rum, så man undgår, at liv bringes i fare.

KUN TIL UDENDØRS BRUG!

Tildæk **ALDRIG** apparatet og gasflasken med en afskærmning, sten eller lignende, som kan forårsage overophedning og skader på apparatet og gasflasken. Det er livsfarligt at overophede gasflasker på denne måde. Benyt den afskærmning, der følger med apparatet.

1. INDLEDNING
1.1 Dette apparat er beregnet til PRIMUS PowerGas (blanding af propan/Isobutan/butan) 2206.
1.2 Brug Primus gasflasker. Det kan være farligt at tilslutte dette apparat til gasflasker af andre mærker.
1.3 Gasforbruget er 116 g/t / 5700 BTU/t / ca. 1,61 kW med et gastryk på 1 bar.
1.4 Mundstykkets størrelse: 0,32 mm, 733950.
1.5 Apparatet opfylder kravene i henhold til EN 521 og ANSI Z21.72/11.2.
1.6 Undgå at udsætte slangen for slitage. Pas på at SLANGEN IKKE BLIVER SNOET.

2. RÅD VEDRØRENDE SIKKER BRUG (Fig. 1)
2.1 Se efter at apparatets pakninger (1) sidder korrekt og er i god stand, inden tilslutningen foretages.
2.2 Dette apparat er kun beregnet til udendørsbrug. Dette apparat må IKKE anvendes og tændes i rum uden ventilation, indendørs, i et telt, køretøj eller andet lukket rum, så man undgår, at liv bringes i fare.
2.3 Sørg for at ingen brændbare genstande findes i nærheden, som beskrevet under punkt 5.5.
2.4 Når der skal tilsluttes og skiftes gasflaske, skal det ske på et sikkert sted, udendørs, og ikke i nærheden af tænkelige antændelseskilder som åben ild, forbrænder eller kakkelovn. Undgå at skifte eller tilslutte gasflasker i større menneskemængder.
2.5 Såfremt apparatet lækker (lugt af gas), placeres det straks på et godt ventileret sted udendørs, ikke i nærheden af antændingskilder, så lækagen kan blive undersøgt og standset. Lækager må kun kontrolleres udendørs. Man må aldrig kontrollere en lækage, mens ilden er tændt. Brug sæbevand eller lignende.
26 Benyt aldrig et apparat med skadede eller utætte pakninger og heller ikke et, der lækker, er beskadiget eller fungerer dårligt.
2.7 Efterlad aldrig et tændt apparat uden opsyn.
2.8 Sørg for at kasseroller ikke koger tørre.

3. APPARATETS HÅNDTERING
3.1 Berør ikke de ophedede dele på apparatet, mens det er i brug eller lige efter.
3.2 Opbevaring: Skru altid gasflasken af apparatet, når det ikke anvendes. Opbevar flasken på et tørt, sikkert sted, hvor der ikke er nogen varmekilder. Undgå direkte sollys.
3.3 Misbrug ikke apparatet og anvend det heller ikke til andre formål end det tilsigtede.
3.4 Apparatet skal håndteres forsigtigt. Tab til ikke på jorden.

4. APPARATETS MONTERING (Fig. 2)
4.1 Kontrollér at ventilen (2) er helt lukket (drejet længst om med uret).
4.2 Hold gasflasken (3) i opret stilling, når den tilsluttes ventilen.
4.3 Tilslut forsigtigt ventilen til gasflasken. Undgå at skrue gevindet skråt ind. Træk sammen, indtil ventilens O-ring støder mod gasflasken. Træk kun sammen med håndkraft.
4.4 Kontrollér at koblingen er helt gastæt. En eventuel lækage skal kontrolleres udendørs. Brug sæbevand eller lignende. Brug aldrig åben ild til at kontrollere en lækage. Med sæbevand ses lækagen som små bobler på det sted, der lækker. Tænd aldrig for apparatet, hvis der er tvivl, eller gassen kan høres eller lugtes. Skru gasflasken af og ret henvendelse til den lokale Primus forhandler.
4.5 Klik brænderdelen med koppen (4) fast på vindafskærmningen. Lad slangen og ventilen løbe ud gennem åbningen i vindafskærmningen (13).
4.6 Drej karrets støtteben (7) ud, og kontrollér, at de er helt foldet ud.
4.7 Apparatet er nu klar til brug.

5. SÅDAN ANVENDES APPARATET (Fig. 2)
5.1 Sørg for, at slangen er helt udstrakt mod gasflasken. Hold gasflasken borte fra varmen, som stråler ud fra apparatet, når det er i brug.
5.2 Drej reguleringsknappen mod uret (2) og tænd straks brænderen ved at trykke på tændknappen (8). Juster flammen ved at dreje på reguleringsknappen (2).
5.3 Mens apparatet brænder, skal det stå så plant som muligt, og det må ikke flyttes omkring. Flyttes apparatet, mens det er i drift, giver det flammer.
5.4 Sørg for at apparatet slukkes helt efter brug ved at dreje ventilens rat længst muligt med uret. Der kan være lidt forsinkelse fra det øjeblik, hvor ventilen drejes, indtil brænderen slukkes.
5.5 Afstanden til brændbart materiale i tag og vægge skal være mindst 500 mm, ELLERS kan der opstå brand.

TIPS! Flere faktorer påvirker brug af gas i koldt vejrlig, men de kan afhjælpes med en række forholdsregler.

Faktorer som påvirker apparatets effekt:
- Gasflaskens blanding af gas (propan/isobutan/butan)
- Mængden af gas i flasken.
- Omgivelsernes temperatur
- Gasflaskens temperatur

Forholdsregler som forbedrer funktionen i koldt vejr:
- Opvarm gasflasken med hænderne eller under påklædningen.

6. GASFLASKES UDSKIFTNING
6.1 Luk ventilen på gasflasken ved at dreje rattet (2) længst om med uret. Sørg for at apparatet slukkes, og at der ikke er anden åben ild eller antændingskilde i nærheden. Flyt apparatet udendørs og skru ventilen af gasflasken. Udskift ventilens O-ring, hvis den er slidt eller skadet. Tilslut ventilen ifølge punkt 4.3 og 4.4.

7. VEDLIGEHOLDELSE (Fig. 5)
7.1 Sker det, at apparatet ikke brænder eller brænder med lav effekt, selv om der er brændstof i gasflasken, så kan mundstykket være tilstoppet.
7.2 Mundstykkets rengøring
Luk reguleringsrattet helt (2) og skru gasflasken (3) af.
7.3 Tryk den fjederbelastede brænderholder (10) sammen og løsn brænderen.
7.4 Løsn den riflede skrue (14) på blænderrøret (12), og træk forvarmningsslyngen ud (11).
7.5 Skru mundstykket (9) af med en 8 mm fladnøgle eller med tænderens sekskantgreb.
7.6 Rens mundstykket.
7.7 Montér mundstykket på røret og stop igennem ved at trække forsigtigt sammen. Drej ikke for hårdt. Kontrollér tætheden med sæbevand eller lignende.
7.8 Sæt forvarmningsslyngen i blænderrøret (12), fastgør den med den riflede skrue (14), og fastgør derefter brænderholderen igen.

8. KONTROL OG VEDLIGEHOLDELSE
8.1 Sørg altid for, at pakningerne er korrekt placerede og i god stand. Dette skal kontrolleres hver gang, apparatet monteres. Udskift pakningerne, hvis de er skadede eller slidte. Der kan købes nye pakninger hos den nærmeste forhandler af Primus.

9. SERVICE OG REPARATION
9.1 Såfremt eventuelle fejl ikke kan løses ved at følge disse instrukser, skal apparatet sendes retur til nærmeste forhandler af Primus.
9.2 Gør aldrig forsøg på at udføre andre former for vedligeholdelses- eller reparationsarbejde end de foreskrevne.
9.3 Lav aldrig nogen ændringer af apparatet, da det derved kan blive farligt at bruge.
9.4 Gasapparatet er blevet godkendt med fabriksmonteret slange, og den må IKKE ombyttes med nogen anden type end originalslangen 732910.

10. RESERVEDELE OG TILBEHØR
10.1 Der må kun anvendes Primus originale reservedele og tilbehør. Vær forsigtig, når
reservedele og tilbehør monteres, og pas på ikke gribe fat i ophedede dele.
10.2 Anvend kun PRIMUS PowerGas gasflasker 2206 (blanding af propan/isobutan/butan) til dette apparat.
10.3 Reservedele

733950	Mundstykke 0,32 mm
732440	O-ring
732910	Slange inkl. ventil
737460	Piezotænder med holder

10.4 Ret henvendelse til den lokale Primus distributør, hvis der opstår vanskeligheder med at få fat på reservedele eller tilbehør. Besøg www.primus.se

PL

Kuchenka **3510** Eta Power™ firmy **PRIMUS**

INSTRUKCJA UŻYTKOWANIA

WAŻNE INFORMACJE: Przed podłączeniem opisywanego urządzenia gazowego do naboju z gazem płynnym należy dokładnie przeczytać niniejszą instrukcję. Do instrukcji należy również regularnie zaglądać w celu przypomnienia sobie zasady działania opisywanego urządzenia gazowego. Instrukcję zachować, aby móc z niej skorzystać w przyszłości. Niestosowanie się do niniejszej instrukcji grozi poważnymi obrażeniami ciała i śmiercią!

OSTRZEŻENIE: Opisywane urządzenie zużywa tlen i wytwarza dwutlenek węgla. W celu uniknięcia poważnego niebezpieczeństwa NIE wolno używać, ani zapalać opisywanego urządzenia w miejscu bez wentylacji, w pomieszczeniu, w namiocie, w samochodzie lub w innej zamkniętej przestrzeni.

TYLKO DO UŻYTKU NA WOLNYM POWIETRZU!

Kuchenki i naboju z gazem płynnym NIE wolno przykrywać parawanem, kamieniami lub innymi przedmiotami, które mogą doprowadzić do przegrzania i uszkodzenia kuchenki oraz naboju z gazem płynnym. Takie przegrzanie naboju z gazem płynnym jest bardzo niebezpieczne. Używać dołączonego do kuchenki ekranu chroniącego przed wiatrem.

1. WPROWADZENIE
1.1 Opisywane urządzenie współpracuje z nabojami PowerGas 2206 marki Primus (zawierającymi mieszaninę propanu, izobutanu i butanu).
1.2 Należy stosować naboje z gazem płynnym marki Primus. Podłączenie opisywanego urządzenia do innego rodzaju naboju z gazem płynnym jest ryzykowne.
1.3 Zużycie gazu wynosi 116 g/godz. /5700 BTU/godz. / ok. 1,61 kW przy ciśnieniu gazu 1 bar.
1.4 Rozmiar dyszy: 0,32 mm, 733950.
1.5 Opisywane urządzenie spełnia wymagania norm EN 521 i ANSI Z21.72/11.2.
1.6 Chronić wąż przed zużyciem. Uważać, aby WĄŻ NIE BYŁ SKRĘCONY.

2. ZASADY BEZPIECZEŃSTWA (rys. 1)
2.1 Przed podłączeniem upewnić się, że uszczelki urządzenia (1) znajdują się na swoim miejscu i są w dobrym stanie.
2.2 Opisywane urządzenie jest przeznaczone wyłącznie do użytku na wolnym powietrzu. W celu uniknięcia poważnego niebezpieczeństwa NIE wolno używać, ani zapalać opisywanego urządzenia w miejscu bez wentylacji, w pomieszczeniu, w namiocie, w samochodzie lub w innej zamkniętej przestrzeni.
2.3 Upewnić się, że w sąsiedztwie nie ma łatwopalnych przedmiotów, zgodnie z opisem w podpunkcie 5.5.
2.4 Podłączanie i wymianę naboju z gazem płynnym należy przeprowadzać w bezpiecznym miejscu, na wolnym powietrzu, z dala od potencjalnych źródeł zapłonu, np. otwartego ognia, płomyka kontrolnego lub grzejników elektrycznych. Unikać wymiany lub podłączania naboju z gazem płynnym w miejscu, gdzie przebywa wiele osób.
2.5 W przypadku stwierdzenia nieszczelności urządzenia (zapach ulatniającego się gazu) należy natychmiast przenieść je do dobrze wentylowanego miejsca na wolnym powietrzu, z dala od źródeł zapłonu, gdzie można będzie skontrolować wyciek gazu i zatrzymać go. Kontrolę nieszczelności można przeprowadzać tylko na wolnym powietrzu. Czynności tej nie wolno wykonywać z wykorzystaniem otwartego ognia. W tym celu używać wody z mydłem.
2.6 Eksploatacja urządzenia z uszkodzonymi lub zużytymi uszczelkami jest zabroniona. Nie wolno używać nieszczelnego, uszkodzonego lub niesprawnego urządzenia.
2.7 Nie pozostawiać zapalonego urządzenia bez nadzoru.
2.8 Nie dopuszczać do wygotowania wody w naczyniu.

3. OBCHODZENIE SIĘ Z URZĄDZENIEM
3.1 Nie dotykać gorących elementów urządzenia w trakcie gotowania lub bezpośrednio po jego zakończeniu.
3.2 Przechowywanie: Po zakończeniu używania kuchenki nabój z gazem płynnym należy wykręcić. Przechowywać go w suchym, bezpiecznym miejscu, gdzie nie ma żadnych źródeł ciepła. Chronić przed promieniami słonecznymi.
3.3 Nie wolno niewłaściwie eksploatować urządzenia, ani używać go niezgodnie z przeznaczeniem.
3.4 Ostrożnie obchodzić się z urządzeniem. Chronić je przed upadkiem.

4. MONTAŻ URZĄDZENIA (rys. 2)
4.1 Upewnić się, że zawór (2) jest zamknięty (obrócony do skrajnego położenia zgodnie z ruchem wskazówek zegara).
4.2 Nabój z gazem płynnym (3), w trakcie podłączania do zaworu, należy trzymać w pozycji pionowej.
4.3 Podczas wkręcania naboju z gazem płynnym zachować ostrożność. Uważać, aby nie doszło do uszkodzenia gwintu w wyniku wkręcenia pod kątem. Dokręcić nabój z gazem płynnym, aż oprze się o pierścień samouszczelniający w zaworze. Dokręcać można tylko ręcznie.
4.4 Upewnić się, że połączenie jest szczelne. Sprawdzić pod kątem ewentualnych nieszczelności na wolnym powietrzu. W tym celu używać wody z mydłem. Do kontroli nieszczelności nigdy nie używać otwartego ognia. W przypadku wody z mydłem w punkcie nieszczelności powstają niewielkie pęcherzyki. W przypadku wątpliwości, bądź słyszalnego syku albo wyczuwalnego zapachu ulatniającego się gazu, w żadnym wypadku nie wolno zapalać urządzenia. Należy odkręcić nabój z gazem płynnym i skontaktować się z miejscowym sprzedawcą produktów marki Primus.
4.5 Wcisnąć palnik i podstawkę (4) na miejsce w ekranie osłaniającym przed wiatrem. Przełożyć wąż i zawór przez wycięcie w ekranie osłaniającym przed wiatrem (13).
4.6 Obrócić wsporniki garnka (7) tak, by znalazły się na swoim miejscu i sprawdzić, czy są całkowicie wysunięte.
4.7 Kuchenka jest teraz gotowa do pracy.

5. EKSPLOATACJA URZĄDZENIA (rys. 2)
5.1 Upewnić się, że wąż jest całkowicie rozwinięty w stronę naboju z gazem płynnym. W trakcie gotowania nabój z gazem płynnym należy trzymać z dala od ciepła wytwarzanego przez kuchenkę.
5.2 Obrócić zawór palnika (2) przeciwnie do ruchu wskazówek zegara i niezwłocznie zapalić palnik naciśnięciem przycisku zapłonu (8). Wyregulować płomień obracając zawór palnika (2).
5.3 Kuchenka z zapalonym gazem powinna być ustawiona w miarę możliwości w poziomie i nie wolno jej przesuwać z miejsca na miejsce. Przesuwanie kuchenki podczas pracy może spowodować nagłe zwiększenie intensywności płomienia.
5.4 Po zakończeniu gotowania upewnić się, że kuchenka została całkowicie wyłączona przez obrócenie pokrętła zaworu do oporu zgodnie z ruchem wskazówek zegara. Występuje pewne opóźnienie między wyłączeniem zaworu, a zgaśnięciem palnika.
5.5 ABY uniknąć ewentualnego zapalenia się materiałów łatwopalnych, ich odległość od górnej krawędzi i ścianek kuchenki musi wynosić co najmniej 500 mm.

PORADA! W niskich temperaturach szereg czynników niekorzystnie wpływa na pracę urządzeń zasilanych gazem płynnym. Można temu zapobiec na kilka sposobów. Czynniki mające wpływ na wydajność kuchenki:
- mieszanina gazów w naboju z gazem płynnym (propan/izobutan/butan)
- ilość gazu płynnego w naboju
- temperatura otoczenia
- temperatura naboju z gazem płynnym
Sposób usprawniający działanie w niskich temperaturach:
- ogrzanie naboju z gazem płynnym w dłoniach lub pod ubraniem.

6. WYMIANA NABOJU Z GAZEM PŁYNNYM
6.1 Zamknąć zawór na naboju z gazem płynnym obracając do oporu pokrętło (2) zgodnie z ruchem wskazówek zegara. Sprawdzić, czy płomień w kuchence zgasł i czy w pobliżu nie ma innych źródeł otwartego ognia lub zapłonu. Przenieść kuchenkę na wolne powietrze i odkręcić zawór z naboju z gazem płynnym. W przypadku stwierdzenia uszkodzenia lub zużycia pierścienia samouszczelniającego w zaworze, wymienić go. Podłączyć zawór zgodnie z opisem w punktach 4.3 i 4.4.

7. KONSERWACJA (rys. 5)
7.1 Jeśli nie można zapalić kuchenki lub uzyskany płomień jest słaby, mimo że w naboju z gazem płynnym jest paliwo, dysza może być niedrożna.
7.2 Czyszczenie dyszy
Obrócić do oporu pokrętło regulacyjne (2) i odkręcić nabój z gazem płynnym (3).
7.3 Docisnąć sprężynowy uchwyt palnika (10) i ściągnąć palnik.
7.4 Nakręcić nakrętkę radełkową (14) na zwężkę inżektorową (12) i wyciągnąć cewkę podgrzewającą (11).
7.5 Wykręcić dyszę (9) za pomocą klucza płaskiego 8 mm lub sześciokątnego uchwytu zapalnika.
7.6 Oczyścić dyszę.
7.7 Zamontować dyszę w zwężce i dobrze dokręcić w celu zapewnienia szczelności. Nie dokręcać zbyt mocno. Skontrolować szczelność, przykładowo za pomocą wody z mydłem.
7.8 Umieścić cewkę podgrzewania wstępnego w zwężce inżektorowej (12), unieruchomić ją za pomocą nakrętki radełkowej (14) i ponownie zamontować uchwyt palnika.

8. KONTROLA I KONSERWACJA
8.1 Zawsze należy upewnić się, że uszczelnienia znajdują się we właściwych miejscach i są w dobrym stanie. Ich kontrolę przeprowadzać przy każdorazowym montażu urządzenia. Uszczelnienia wymienić w przypadku ich uszkodzenia lub zużycia. Nowe uszczelnienia można nabyć u najbliższego sprzedawcy wyrobów marki Primus.

9. SERWISOWANIE I NAPRAWA
9.1 Jeśli nie można usunąć usterki postępując zgodnie z niniejszą instrukcją, urządzenie należy zwrócić w najbliższym punkcie sprzedaży detalicznej wyrobów marki Primus.
9.2 Nie wolno w żadnym wypadku przeprowadzać innych czynności konserwacyjnych lub naprawczych niż opisane tutaj.
9.3 Nie wolno dokonywać żadnych przeróbek urządzenia, gdyż grozi to obniżeniem jego poziomu bezpieczeństwa podczas eksploatacji.
9.4 Atest został wydany na kuchenkę wraz z fabrycznie zamontowanym wężem. NIE wolno go wymieniać na inny wąż niż oryginalny wąż 732910.

10. CZĘŚCI ZAMIENNE I AKCESORIA
10.1 Stosować wyłącznie oryginalne części zamienne i akcesoria marki Primus. Podczas montażu części zamiennych i akcesoriów zachować ostrożność. Nie dotykać gorących elementów kuchenki.
10.2 Z opisywanym urządzeniem stosować wyłącznie naboje z gazem płynnym PowerGas 2206 marki Primus (zawierające mieszaninę propanu, izobutanu i butanu).
10.3 Części zamienne

733950	Dysza 0,32 mm
732440	Pierścień samouszczelniający
732910	Wąż z zaworem
737460	Zapalnik piezoelektryczny z uchwytem

10.4 W razie problemów z uzyskaniem części zamiennych lub akcesoriów należy kontaktować się z miejscowym dystrybutorem wyrobów marki Primus. Informacje w witrynie www.primus.se

HU

3510 PRIMUS Eta Power™, Főzőkészülék

HASZNÁLATI UTASÍTÁS

FONTOS: Alaposan olvassa át ezeket az utasításokat, mielőtt a készüléket az LP gázpalackra csatlakoztatja, majd rendszeresen nézze át az utasításokat, hogy a gázkészülékkel kapcsolatos ismereteit naprakészen tartsa! Ezeket az utasításokat későbbi felhasználásra őrizze meg! Az utasítások be nem tartása súlyos személyi sérüléshez és halálhoz vezethet!

FIGYELMEZTETÉS: Ez a készülék oxigént fogyaszt és széndioxidot termel. A jelentős veszély elkerülése érdekében NE használja vagy gyújtsa be ezt a készüléket szellőztelen térben, beltérben, sátorban, járműben vagy mást zárt térben!

CSAK SZABADBAN TÖRTÉNŐ HASZNÁLATRA!

SOHA ne takarja el a főzőkészüléket és az LP gázpalackot szélfogóval, sziklával vagy hasonlóval, ami túlmelegedést okozhat és így a főzőkészüléket és az LP gázpalackot károsíthatja. Az LP gázpalack ily módon történő túlmelegítése rendkívül veszélyes. Használja a főzőkészülékhez mellékelt szélfogót!

1. BEVEZETÉS
1.1 Ez a készülék kizárólag a 2206 cikkszámú Primus PowerGas (propán-bután-izobután keveréket tartalmazó) palackokkal használható.
1.2 Csak Primus LP gázpalackokkal használható. A készülék más típusú LP gázpalackokhoz történő csatlakoztatása kockázattal jár.
1.3 Gázfogyasztás: 116 g/h / 5700 BTU/h / kb. 1,61 kW, 1 bar nyomás mellett.
1.4 Fúvóka mérete: 0,32 mm, 733950.
1.5 Ez a készülék megfelel a EN521 és ANSI Z21.72/11.2 szabvány rendelkezéseinek.
1.6 Kímélje a tömlőt az elhasználódástól! Ügyeljen rá, hogy A TÖMŐ NE CSAVARODJON MEG!

2. TANÁCS A BIZTONSÁGOS HASZNÁLATHOZ (1. ábra)
2.1 A gázpalack csatlakoztatása előtt győződjön meg róla, hogy a készülék tömítései (1) a helyén vannak-e és jó állapotúak-e!
2.2 A készülék csak a szabadban használható. A jelentős veszély elkerülése érdekében NE használja vagy gyújtsa be ezt a készüléket szellőztelen térben, beltérben, sátorban, járműben vagy mást zárt térben!
2.3 Ügyeljen rá, hogy gyúlékony anyag ne legyen a közelben – lásd még 5.5 pontot!
2.4 Az LP gázpalackot mindig biztonságos helyen, kizárólag szabadban cserélje vagy csatlakoztassa, gyújtóforrástól – nyílt lángtól, gyújtólángtól, villamos fűtéstől – távol! Az LP gázpalackot ne cserélje olyan helyen, ahol több ember tartózkodik!
2.5 Ha a készülék szivárog (gázszag van), akkor azonnal vigye a szabadba, jól szellőző helyre, távol gyújtóforrástól, ahol a szivárgást ellenőrizni lehet és meg lehet szüntetni! A szivárgás ellenőrzése csak a szabadban történhet. A szivárgást ne nyílt lánggal vizsgálja! Csak szappanos vizet vagy hasonlót használjon!
2.6 Készülékeket soha ne használjon sérült vagy kopott tömítésekkel, és soha ne használjon szivárgó, sérült vagy meghibásodott készüléket!
2.7 Begyújtott állapotban soha ne hagyja felügyelet nélkül a készüléket!
2.8 Ne hagyja, hogy az edények tartalma teljesen elforrjon

3. A KÉSZÜLÉK KEZELÉSE
3.1 Ne érintse meg a készülék forró alkatrészeit használat közben vagy közvetlen utána!
3.2 Tárolás: Ha a készüléket nem használja, mindig csavarja le az LP gázpalackot róla! A palackot hőforrástól védett, biztonságos, száraz helyen tartsa! Védje a napsugárzástól!
3.3 A készüléket csak rendeltetésének megfelelően használja!
3.4 A készüléket körültekintően kezelje! Ne dobja le!

4. A KÉSZÜLÉK ÖSSZESZERELÉSE (2. ábra)
4.2 A szelep (2) legyen teljesen elzárva (ütközésig forgatva az órajárás szerinti irányban).
4.2 Az LP gázpalackot (3) tartsa felfelé álló helyzetben, amikor a szelepre csatlakoztatja!
4.3 Az LP gázpalackot körültekintően csatlakoztassa! Ügyeljen rá, hogy ne szakadjon meg a menet félrekapatott menetek miatt! Addig csavarozza be a palackot, amíg nem ütközik a szelep O-gyűrűjével! Csak kézi erővel húzza meg!
4.4 Ellenőrizze, hogy a csatlakozás szivárgásmentes legyen! A szivárgást a szabadban ellenőrizze! Szappanos vizet vagy hasonlót használjon! A szivárgást ne nyílt lánggal vizsgálja! Szappanos víz használatával az esetleges szivárgások a szivárgás helyén kis buborékok formájában jelentkeznek.
Ha nem egyértelmű a készülék állapota vagy gázt hangját vagy szagát érzékeli, akkor ne gyújtsa be! Csavarja le az LP gázpalackot és keresse meg a helyi Primus-forgalmazót!

Eta-edényekkel (2. ábra)
4.5 Pattintsa az égőfejet és a kupakot (4) a szélfogóban levő helyére! Vezesse át a tömlőt és a szelepet a szélfogón levő résen (13)!
4.6 Forgassa el az edénytartókat (7) üzemi állásba és ügyeljen rá, hogy teljes hosszában ki legyenek húzva!
4.7 A főzőkészülék ezzel használatra kész.

5. A KÉSZÜLÉK HASZNÁLATA (2. ábra)

5.1 A tömlőt teljesen húzza ki az LP gázpalack felé! Ez tartja távol az LP gázpalackot a főzőkészülékből sugárzó hőtől.

5.2 Fordítsa el az égőfej szelepgombját (2) az órajárással ellentétes irányba és azonnal gyújtsa be az égőfejet a gyújtógomb lenyomásával (8)! Állítsa be a láng méretét az égőfej szelepgombjával (2)!

5.3 Begyújtás után a főzőkészüléket sík területen kell működtetni, és nem szabad áthelyezni. Lobogó láng fordulhat elő, ha a készülék vételtenül elmozdul.

5.4 Használat után a szelepgomb legyen teljesen elzárva az órajárás szerinti irányba ütközésig forgatva. A szelep lezárása és a láng kialvása között van egy kis késleltetés.

5.5 A mennyezeten és a falon levő éghető anyagoktól legalább 500 mm távolságot kell tartani, KÜLÖNBEN lángra kaphatnak.

TANÁCS! Az LP gáz hideg időben történő használatát számos tényező befolyásolja, amelyeket különböző intézkedésekkel lehet befolyásolni. A főzőkészülék hatásfokát befolyásoló tényezők:
- Az LP gázpalackokban levő gázkeverék (propán-bután-izobután)
- Az LP gázpalackokban levő gáz mennyisége
- A környezeti hőmérséklet
- Az LP gázpalackokban levő gáz hőmérséklete

A működést javító intézkedések hideg időben:
- Melegítse fel az LP gázpalackot kézzel vagy ruha alatt.

6. A PALACK CSERÉJE

6.1 Zárja el az LP gázpalack szelepét a gomb az órajárás szerinti irányba, ütközésig történő forgatásával. Ügyeljen rá, hogy a főzőkészülék lángja kialudjon és más láng vagy gyújtóforrás ne legyen a közelben! Vigye ki a főzőkészüléket a szabadba és csavarozza le az LP gázpalackot! Cserélje az O-gyűrűt, ha sérült vagy elveszett! A szelepet a 4.3 és 4.4 pontok szerint csatlakoztassa!

7. KARBANTARTÁS (5. ábra)

7.1 Ha a főzőkészülék nem ég vagy csak csökkentett teljesítménnyel ég, annak ellenére, hogy van gáz az LP gázpalackban, akkor a fúvóka lehet eldugulva.

7.2 A fúvóka tisztítása
Zárja el a szabályozógombot (2) és csavarja le az LP gázpalackot (3)!

7.3 Nyomja le a rugós égőfej-tartót (10) és vegye le az égőfejet!

7.4 Csavarja le az injektorcsövön (12) levő recés anyát (14) és vegye le a melegítő csőkígyót (11)!

7.5 Csavarja le a fúvókát (9) egy 8 mm-es villáskulccsal vagy a gyújtó hatszögletű fogantyújával!

7.6 Tisztítsa meg a fúvókát!

7.7 Szerelje fel a fúvókát a csőre és szivárgásmentesre húzza meg! Ne szabad túlhúzni! Ellenőrizze a szivárgásmentességet szappanos vízzel!

7.8 Helyezze az előmelegítő csőkígyót az injektorcsőbe (12), rögzítse a recés anyával (14) és helyezze vissza az égőfej-tartót!

8. ELLENŐRZÉS ÉS KARBANTARTÁS

8.1 Mindig győződjön meg róla, hogy a tömítések a helyükön vannak-e és jó állapotúak-e! Ezt a készülék összeszerelése előtt mindig ellenőrizze! Cserélje a tömítő gyűrűt, ha sérült vagy elveszett! Új tömítések a legközelebbi Primus-forgalmazónál beszerezhetők.

9. SZERVIZ ÉS JAVÍTÁS

9.1 Ha az esetleges hibákat nem tudja megjavítani az alábbi utasítások segítségével, akkor vigye vissza a készüléket a legközelebbi Primus-forgalmazóhoz!

9.2 Az itt leírtakon kívül egyéb karbantartást vagy javítást ne végezzen!

9.3 Soha ne módosítsa a készüléket, mert használata veszélyessé válhat!

9.4 A főzőkészülék gyárilag felszerelt tömlővel került jóváhagyásra, ezért ezt NEM szabad más tömlőre cserélni, mint az eredeti 732810 típusú tömlő.

10. PÓTALKATRÉSZEK ÉS TARTOZÉKOK

10.1 Csak eredeti Primus márkájú pótalkatrészeket és tartozékokat használjon! A pótalkatrészek és tartozékok beszerelésekor körültekintően járjon el és ne érintse meg a forró alkatrészeket!

10.2 Ez a készülék kizárólag a 2206 cikkszámú Primus LP (propán-bután-izobután keveréket tartalmazó) gázpalackokkal használható.

10.3 Pótalkatrészek

733950	úvóka 0,32 mm
732440	O-gyűrű
732910	Tömlő szeleppel
737460	Piezo gyújtó tartóval

10.4 Ha nem sikerül beszerezni pótalkatrészeket vagy tartozékokat, akkor keresse meg a helyi Primus-forgalmazót! Látogassa meg a www.primus.se oldalt!

RU

3510 Газовая плитка **PRIMUS** Eta Power™

Инструкция по эксплуатации

ВАЖНО. Внимательно прочитайте данную инструкцию перед использованием плитки до подключения ее к газовому баллону (картриджу). Несоблюдение требований данной инструкции может привести к серьезным травмам.

ВНИМАНИЕ. Во время горения топлива потребляется кислород и выделяется окись углерода. Запрещается использовать данную плитку в плохо проветриваемых условиях: палатках, кабинах автомобилей или других подобных местах. Это может быть опасно для жизни. ИСПОЛЬЗОВАТЬ ТОЛЬКО НА ОТКРЫТОМ ВОЗДУХЕ!

НИКОГДА не накрывайте горелку и газовый баллон ветрозащитой, так как это может привести к перегреву, повредить и горелку, и емкость с топливом. Перегрев газового баллона чрезвычайно опасен. Это может привести к взрыву. Используйте ветрозащиту входящую в комплект плитки.

1. ВВЕДЕНИЕ

1.1. Изделие должно эксплуатироваться с использованием газовых картриджей Primus 2206.

1.2. Применять газовые картриджи других фирм опасно.

1.3. Расход газа: 116 г/ч. Мощность примерно 1,61 кВт при давлении 1 атм.

1.4. Размеры ниппеля: 0.32 мм.

1.5. Изделие соответствует Российским, Европейским, Американским и Канадским нормам и правилам.

1.6. Не растягивайте шланг. Не перекручивайте шланг. Не допускайте контакта шланга с пламенем.

2. ИНФОРМАЦИЯ ПО БЕЗОПАСНОСТИ (Fig.1)

2.1. Перед подключением плитки к картриджу убедитесь в кольцевая резиновая прокладка не повреждена (1).

2.2. Изделие должно эксплуатироваться только вне закрытых помещений (см. выше).

2.3. Изделие должно эксплуатироваться на ровной, горизонтальной поверхности. Убедитесь, что рядом с изделием нет горючих материалов или разлитого топлива.

2.4. Газовый картридж заменять только на открытом воздухе вдали от других людей и источников открытого огня.

2.5. При обнаружении утечек газа (появление характерного запаха), немедленно вынести изделие в хорошо проветриваемую зону без источников открытого огня, определить место утечки топлива. Для этого применять только мыльную воду или специальные составы.

2.6. Запрещается использование изделия с поврежденными уплотнительными кольцами, механическими повреждениями и, тем более, при имеющейся утечке топлива.

2.7. Не оставляйте работающую плитку без присмотра.

2.8. Не допускайте полного выкипания жидкости из нагреваемой посуды.

3. РУКОВОДСТВО

3.1. Осторожно, не прикасайтесь к горячим частям плитки во время ее работы или сразу после использования.

3.2. Хранение. Всегда отсоединяйте картридж с газом после работы. Храните плитку и газовый картридж в сухом месте, в удалении от источников тепла и прямого солнечного света.

3.3. Используйте плитку только по назначению. Не используйте плитку в целях, не предусмотренных ее конструкцией.

3.4. Обращайтесь с плиткой бережно, не роняйте ее.

4. СБОРКА ИЗДЕЛИЯ (Fig.2).

4.1. Убедитесь, что регулятор подачи топлива (2) завернут по часовой стрелке до упора.

4.2. При подключении картриджа с газом (3) держите его в вертикальном положении.

4.3. Разместите вентиль (2) резьбой вниз над клапаном картриджа с газом. Аккуратно вверните клапан картриджа в вентиль до его упора в уплотнительную кольцевую прокладку. Осторожно, не сорвите резьбу. Заворачивайте только вручную.

4.4. Убедитесь, что картридж завернут до упора. Проверку соединений на герметичность производить только на открытом воздухе. Не проверяйте герметичность соединений топливной линии открытым пламенем. Для этих целей применяйте мыльный раствор, который следует наносить на места соединений топливной магистрали. Возникающие пузыри будут указывать на место утечки топлива. В случае обнаружения утечек использование плитки запрещается. Отсоедините картридж и обратитесь к вашему дилеру.

4.5 Поставьте горелку и чашку (4) внутрь ветрозащиты. Пропустите шланг с клапаном через прорезь в ветрозащите (13).

4.6 Разверните ножки-подставки плитки в рабочее положение (7) и убедитесь, что они полностью выдвинуты.

4.7. Плитка готова к использованию.

5. ЭКСПЛУАТАЦИЯ ИЗДЕЛИЯ (Fig. 2)

5.1. Используйте плитку только с полностью вытянутым (раскрученным) шлангом. Картридж должен быть удален от плитки на расстояние полностью вытянутого шланга.

5.2. Откройте вентиль (2) против часовой стрелки и немедленно зажгите горелку с помощью пьезо – поджига (8). Величина пламени регулируется вентилем (2).

5.3. После образования пламени плитка не должна перемещаться. В начальный момент горения, при непрогретой горелке или при перемещении плитки, может наблюдаться неравномерное горение и выбросы пламени.

5.4. После использования закройте вентиль (2). Подождите, пока не выгорит все топливо из шланга.

5.5. При использовании плитки необходимо убедиться, что расстояние от плитки до любых горючих материалов достаточно, чтобы не произошло их возгорания. Минимальное расстояние от таких материалов до работающей плитки составляет 500 мм. (по соображениям противопожарной безопасности).

ФАКТОРЫ, ВЛИЯЮЩИЕ НА РАБОТУ ПЛИТКИ:
- Количество газа в картридже
- Состав газовой смеси в картридже
- Температура наружного воздуха
- Температура газа в картридже

Как повысить КПД плитки в холодную погоду:
погреть картридж в ладонях или положить его под одежду

6. ЗАМЕНА КАРТРИДЖА

6.1. Закройте вентиль (2) до упора по часовой стрелке. Отверните картридж. Ввверните новый. Эту процедуру проводить на открытом воздухе, вдали от людей и источников огня. Всегда проверяйте целостность уплотнительных колец. При малейшем повреждении их следует заменить (см. п. 4.3. и 4.4.).

7. СОВЕТЫ ПО ПРИМЕНЕНИЮ (Fig. 5)

7.1. Если количество газа в картридже достаточно, но зажечь пламя не удается, следует прочистить ниппель. Для этого необходимо:

7.2. Закрыть вентиль (2) и отсоединить картридж (3).

7.3. Ослабить пружинный фиксатор (10) и вынуть горелку.

7.4 Отверните гайку с накаткой (14) на трубке инжектора (12) и извлеките трубку-подогреватель (11).

7.5 Отвинтите ниппель (9), используя 8 мм гаечный ключ или шестигранную ручку воспламенителя.

7.6. Прочистить ниппель.

7.7. Собрать все в обратном порядке. Проверить на герметичность. Не прилагать чрезмерного усилия.

7.8 Вставьте трубку-подогреватель в трубку инжектора (12), закрепите ее гайкой с накаткой (14) и установите на место держатель горелки.

8. ПРОВЕРКА

8.1. Всегда проверяйте целостность уплотнительных колец (см. п. 6.1.).

9. СЕРВИС И РЕМОНТ

9.1. Если самостоятельно, следуя настоящей инструкции, удалить неисправность не удалось – верните изделие продавцу.

9.2. Не пытайтесь заменять оригинальные изделия другими.

9.3. Никаких модификаций изделия не допускается.

9.4. Качество газового шланга с вентилем проверено на заводе – изготовителе. Использование продукции других производителей ЗАПРЕЩЕНО.

10. ЧАСТИ И АКСЕССУАРЫ.

10.1. Используйте только оригинальные запасные части PRIMUS. Не прикасайтесь к горячим частям изделия.

10.2. Замена картриджей: Используйте только картриджи Pimus 2206.

10.3. Запасные детали имеются у дилеров Primus.

10.4. В случае возникновения проблем – обращайтесь к дилерам Primus. Посетите сайт www.primus.se

CN

3510 PRIMUS Eta Power™ 炉具

使用说明

注意：在使用此炉具前请仔细阅读使用说明并熟悉操作方法。定期回顾使用说明中的内容提高安全意识，并将其妥善保管以便将来使用。若未遵循使用说明中的方法操作将会导致严重的后果甚至死亡！

警告：此炉具燃烧时消耗氧气并产生二氧化碳。为了避免危险发生，请不要在不通风的地方，室内，帐篷，汽车或其它封闭空间内点燃此炉具。
只可在户外使用！

切勿用挡风板，石块或类似物品将炉具，气罐或油瓶盖住，这样会导致过热并将炉具，气罐或油瓶损坏。此种状态下气罐过热是非常危险的。只可使用炉具自带的挡风板。

1. 产品介绍

1.1 此炉具只可使用PRIMUS PowerGas(丙烷/异丁烷/丁烷混合燃料)气罐 2206。

1.2 请使用Primus气罐。使用其他品牌气罐将会产生危险。

1.3 在1 bar压强的情况下燃气消耗约为160 g/h /7510 BTU/h约2.2 kW。

1.4 喷嘴尺寸：0.32 mm，733950.

1.5 此炉具完全达到EN 521及ANSI Z21.72/11.2的相关标准。

1.6 避免输气管磨损。确保输气管无任何缠绕状态。

2. 全使用信息（图1）

2.1 确保炉具密封胶圈（1）处于正确位置且状态完好。

2.2 此炉具只可在户外使用。为了避免危险发生，切勿在空气不流通区域，室内，帐篷内，车内或其他闭塞空间内点燃此炉具。

2.3 确保气罐周围无任何可燃物，具体请参见5.5.

2.4 连接或更换气罐时，一定要在户外安全的地方进行，远离任何易燃源例如明火或电暖器等，同时要远离人群。

2.5 如果炉具漏气（闻到气体泄漏），立即将其转移至通风处，远离易燃源并检测泄漏情况。检测过程一定要在室外进行。切勿使用明火检测，只可使用肥皂水或类似液体进行。

2.6 切勿使用密封胶圈损坏或磨损以及功能上有问题的炉具。

2.7 当炉具点燃切勿使其离开你的视线。

2.8 不要让锅具处于干烧的状态

3. 炉具取放

3.1 当炉具使用中或使用后要小心，切勿用手触摸高温区域。

3.2 存储：当炉具使用完毕后一定要从气罐上将其取下存放。气罐要存储在干燥处，避免周围存在热源。避免阳光照射。

3.3 切勿将炉具用于其功能以外的用途

3.4 操作炉具时要小心。勿摔。

4. 安装炉具（图2）

4.1 确保开关（2）处于关闭位置（顺时针拧到底）

4.2 连接炉具时，确保气罐（3）垂直向上。

4.3 轻轻的转动气罐，直到其与阀门内部O型胶圈相接触。旋转时要小心，切勿滑丝。只可用手旋转。切勿旋转过紧或将阀门损坏。

4.4 确保炉具密封性完好。如需检测炉具，一定要在户外进行。严禁使用明火检测炉具是否漏气。只可使用肥皂水涂抹在各连接处，如有漏气则会出现气泡。如果您心存疑虑或能够听到或闻到气体泄漏，请不要尝试点燃炉具，将炉具取下并联系当地经销商。
使用EtaPower套锅时（图2）

使用套锅时（图 2）

4.5 将炉头和量杯（4）扣在挡风玻璃上。让软管和阀门穿过挡风玻璃上的槽（13）。

4.6 确保完全打开锅具支脚（7）。

4.7 此时炉具可以使用。

5. 炉具操作

5.1 确保炉具与气罐间的输气管完全拉伸。点燃后将气罐远离炉头热量辐射范围。

5.2 逆时针旋转开关（2）迅速按下电打火将炉头点燃（8）。通过开关调整火焰大小（2）。

5.3 点燃后，保持炉具平稳，不要来回移动。如果炉具随意的移动会导致其产生火花。

5.4 使用完毕后，顺时针拧紧开关关闭炉具。由于输气管中会有少量残留气体，因此关闭开关后火焰不会马上熄灭。

5.5 一定要与易燃物保持足够距离。为了避免火灾发生，横向和纵向要保持至少500毫米距离。

建议！在低温下使用气罐要受到许多因素的影响，这些因素将会影响到炉具的效率：
- 气罐内气体的混合程度（丙烷/丁烷/异丁烷）
- 气罐内气体的品质
- 周围温度
- 气罐的温度

低温下提高炉具效率的方法：
- 使用前用双手或将气罐放到衣服内为其升温

6. 更换气罐

6.1 完全关闭阀门。确保火焰完全熄灭且周围无明火。使其处于户外并远离其它人。将气罐自阀门处拧下，如果发现O型黑色胶圈断裂或磨损则需将其更换。将气罐拧上时一定要对准螺纹，避免错位滑丝，而且只可用手拧紧，详见第4部分描述。

7. 维护保养

7.1 如果感觉炉具火力变小或者无法点燃，检查气罐内是否还有气体残留。如果有，那么喷嘴（9）可能发生阻塞

7.2 清洁喷头。将开关关闭并将气罐（3）取下。

7.3 通过搬动支撑架（10）一侧的卡片将炉头从支撑架上取下

7.4 拧上喷气管（12）上的滚花螺母（14），然后取下加热盘管（11）。

7.5 使用 8 mm 的扳手或使用点火器的六角柄拧下喷嘴（9）。

7.6 通过向喷嘴前方吹气来进行疏通。严禁使用任何尺寸的通针来进行清洁，一旦使用将有可能损坏喷嘴并导致炉具不安全。

7.7 清洁完毕后将喷嘴重新安装上，拧紧时要小心，切勿用力过猛。使用肥皂水检测其密封性。

7.8 将预热管连接在喷气管（12）上，使用滚花螺母（14）固定好之后，重新连接炉头支撑架。

8. 定期检测与保养

8.1 一定要随时确保O型胶圈处于密封位置且状态完好。在每次使用炉具前一定要进行检查。如果其损坏或存在磨损，立刻将其更换。可从当地Primus零售商那里得到新的O型密封胶圈。

9. 服务与维修

9.1 如果您通过阅读使用说明依然无法排除错误，那么请将炉具寄给当地零售商。

9.2 切勿尝试通过其它途径来维护或维修此炉具。

9.3 切勿对炉具进行更改。这样会导致炉具在使用时不安全。

9.4 炉具出厂时配有原装输气管，严禁用任何其它输气管来替代此原装输气管732910。

10 配件及附件

10.1 仅可使用Primus品牌配件及附件。安装配件及附件时请加倍小心。避免碰触高温区域。

10.2 更换气罐：此炉具只可使用Primus PowerGas 2206(丙烷/丁烷/异丁烷)混合气罐

10.3 配件包括：732950 喷嘴 0.32 mm

732440	O型胶圈
732910	输气管带开关
737460	带有电打火的炉头支撑架

10.4 为了更加便利的获得各种配件或附件，请咨询当地代理商。详情请登陆 www.primus.se

RO

Aparat de gătit **PRIMUS** Eta Power™, **model 3510**

INSTRUCŢIUNI DE FOLOSIRE

IMPORTANT: Citiţi cu atenţie aceste instrucţiuni înainte de a conecta aparatul la butelia de gaz petrolier lichefiat (GPL), iar apoi studiaţi periodic instrucţiunile pentru a vă reaminti cum funcţionează aparatul de gătit cu gaz. Păstraţi aceste instrucţiuni pentru o viitoare consultare. Nerespectarea acestor instrucţiuni poate duce la răniri personale grave şi moarte!

ATENŢIE: Acest aparat consumă oxigen şi produce dioxid de carbon. Pentru a evita situaţiile de pericol mortal NU folosiţi sau aprindeţi acest aparat în spaţii neventilate, în casă, în cort, într-un vehicul sau alt spaţiu închis.

DOAR PENTRU FOLOSIRE ÎN AER LIBER!

NICIODATĂ să nu acoperiţi aparatul de gătit şi butelia cu paravane de protecţie împotriva vântului (paravânt), pietre sau ceva similar care poate cauza "supraîncălzirea"şi distrugerea aparatului de gătit şi a buteliei. Supraîncălzirea buteliei de GPL în acest mod este extrem de periculoasă. Folosiţi paravanul de protecţie împotriva vântului care a fost livrat împreună cu aparatul de gătit.

1. INTRODUCERE

1.1 Acest aparat este destinat a fi folosit cu butelii de gaz (amestec de propan/zobutan/butan), marca PRIMUS PowerGas, tip 2202, 2206 şi 2207.

1.2 Folosiţi butelii de gaz GPL, marca Primus. Conectarea acestui aparat la alte tipuri de butelii de gaz GPL poate implica riscuri.

1.3 Consum de gaz 160 g/h /7510 BTU/h / aprox. 2.2 kW la o presiune de gaz de 1 bar.

1.4 Dimensiunea duzei pentru gaz: 0.32 mm, 733950.

1.5 Acest aparat îndeplineşte cerinţele în conformitate cu standardele EN 521 şi ANSI Z21.72/11.2.

1.6 Evitaţi ca furtunul să fie supus inutil la uzură . Asiguraţi-vă că FURTUNUL NU ESTE RĂSUCIT.

2. RECOMANDARE PENTRU O FOLOSIRE SIGURĂ (Fig 1)

2.1 Asiguraţi-vă că garniturile de etanşare ale aparatului (1) sunt în poziţia corectă şi în stare bună înainte de a fi montate, .

2.2 Acest aparat este destinat doar pentru folosire în aer liber. Pentru a evita situaţiile de pericol mortal, NU folosiţi sau aprindeţi acest aparat în spaţii neventilate, în casă, în cort, într-un vehicul sau alt spaţiu închis.

2.3 Asiguraţi-vă că nu sunt obiecte inflamabile în apropiere, precum sunt cele descrise la punctul. 5.5.

2.4 Atunci când conectaţi sau înlocuiţi butelie de gaz, aceasta trebuie executată într-un loc sigur, în aer liber, şi nu în apropierea oricăror posibile surse de aprindere, precum sunt flacăra deschisă, flacăra pilot ("flacăra de veghe") sau radiatoarele electrice. Evitaţi înlocuirea sau conectarea buteliei de gaz acolo unde sunt mai mulţi oameni.

2.5 Dacă aparatul are scurgeri de gaz (miros de gaz) puneţi-l imediat într-un loc bine ventilat în aer liber - nu în apropierea unei surse de aprindere -, unde scurgerea poate fi verificată şi oprită. Verificarea scurgerilor de gaz poate fi făcută doar în aer liber. Verificarea scurgerilor de gaz nu trebuie niciodată făcută folosind o flacără deschisă. Folosiţi doar apă cu săpun sau o emulsie similară.

2.6 Nu folosiţi niciodată un aparat cu garnituri deteriorate sau uzate sau un aparat care prezintă scăpări de gaz, este deteriorat sau care nu funcţionează corespunzător.

2.7 Nu lăsaţi niciodată nesupravegheat un aparat cu gazul aprins..

2.8 Nu lăsaţi vasele nesupravegheate pe foc (pericol de evaporare totală a lichidului conţinut) .

3. MANIPULAREA APARATULUI.

3.1 Nu atingeţi părţile fierbinţi ale aparatului în timpul folosirii sau imediat după aceasta.

3.2 Depozitarea: Deşurubaţi întotdeauna butelia de gaz de la aparat atunci când acesta nu mai este folosit. Păstraţi butelia într-un loc sigur, uscat, unde nu sunt surse de căldură. Evitaţi expunerea la radiaţia solară.

3.3 Nu folosiţi aparatul într-un mod greşit sau în alte scopuri decât cele pentru care a fost proiectat.

3.4 Manipulaţi aparatul cu grijă. Nu îl trântiţi.

4. MONTAREA APARATULUI (Fig.2)

4.1 Asiguraţi-vă că supapa (2) este închisă (rotită la maxim în sens orar, respectiv spre dreapta).

4.2 Ţineţi butelie de gaz (3) în poziţie verticală atunci când o conectaţi la supapă.

4.3 Conectaţi cu grijă supapa la butelia de gaz. Asiguraţi-vă că şuruburile nu sunt înfiletate greşit. Strângeţi până ce inelul de etanşare ("O-ring") al supapei atinge butelia de gaz. Strângeţi doar cu mâna liberă (nu folosiţi chei).

4.4 Asiguraţi-vă că conectarea este etanşă. Verificaţi orice scurgeri de gaz doar în aer liber. Folosiţi doar apă cu săpun sau o emulsie similară. Nu folosiţi niciodată o flacără deschisă pentru verificarea scurgerilor de gaz. Dacă folosiţi apă cu săpun, orice scurgere de gaz va apărea sub forma unor mici baloane de săpun la locul scurgerii. Nu aprindeţi niciodată aparatul dacă nu sunteţi sigur de etanşeitatea acestuia sau dacă auziţi sau mirosiţi gaz. Deşurubaţi butelia şi luaţi legătura cu furnizorul Primus local.

4.5 Fixaţi arzătorul şi cupa (4) pe poziţie în apărătoarea de vânt. Puneţi furtunul şi robinetul în fanta decupată în apărătoarea de vânt (13).

4.6 Rotiţi suporturile caserolei în poziţie (7) şi asiguraţi-vă că sunt întinse complet.

4.7 Aparatul de gătit este acum gata de folosire.

5. FOLOSIREA APARATULUI (Fig 2)

5.1 Asiguraţi-vă ca furtunul este complet întins faţă de butelia de gaz . Ţineţi butelia de gaz departe de căldura care radiază de la aparatul de gătit atunci când acesta este în

agujas del reloj (2) y encienda el quemador inmediatamente presionando el botón de encendido (8). Para regular la intensidad de la llama, gire el botón de regulación (2).,

5.3 Mientras está encendido, el hornillo debe permanecer lo más nivelado posible y no debe trasladarse de un lugar a otro. El hornillo puede inflamarse si se traslada mientras está en funcionamiento.

5.4 Asegúrese de apagar por completo el hornillo después de usarlo; para ello, gire el botón de la válvula en el sentido de las agujas del reloj hasta que se detenga. Puede haber un cierto retardo desde que se cierra la válvula hasta que el quemador se apaga.

5.5 La distancia a materiales combustibles en el techo y las paredes debe ser de al menos 500 mm; de lo contrario, puede ocurrir un incendio.

5.6 Si utiliza el hornillo en condiciones de viento fuerte, debe situarlo en una posición en que la toma de aire de la sección del quemador quede contra el viento.

5.7 Si va a preparar varios platos, o si desea poder coger el recipiente inmediatamente después de preparar la comida, puede colocar el recipiente en la bolsa de almacenamiento isotérmica.

SUGERENCIA La potencia del hornillo en condiciones de frío puede verse afectada por distintos factores, pero existen diversas formas de solucionar este problema.

Factores que afectan la potencia del hornillo:
- La mezcla de gas del cartucho (propano/isobutano/butano)
- La cantidad de gas que hay en el cartucho
- La temperatura ambiente
- La temperatura del cartucho de gas

Medidas para mejorar el funcionamiento del hornillo en condiciones de frío:
- Caliente el cartucho de gas con las manos o bajo la ropa.

6. CAMBIO DEL CARTUCHO DE GAS

6.1 Cierre la válvula del cartucho de gas girando el botón (2) en el sentido de las agujas del reloj hasta que se detenga. Asegúrese de que el hornillo se ha apagado y que no haya ninguna otra llama o fuente de ignición cerca. Lleve el hornillo al aire libre y desatornille la válvula del cartucho de gas. Sustituya la junta tórica de la válvula si está desgastada o dañada. Conecte la válvula como se indica en los puntos 4.3 y 4.4.

7. MANTENIMIENTO (Fig. 5)

7.1 Si el hornillo no se enciende o funciona con baja potencia a pesar de que hay combustible en el cartucho de gas, es posible que la tobera esté obstruida.

7.2 Limpieza de la tobera
Cierre completamente el botón de regulación (2) y desatornille el cartucho de gas (3).

7.3 Presione el soporte de quemador accionado por resorte (10) y desmonte el quemador.

7.4 Atornille la tuerca estriada (14) en el tubo de mezcla (12) y, a continuación, retire la espiral de calentamiento (11).

7.5 Desatornille la tobera (9) con una llave fija de 8 mm o con el mango hexagonal del encendedor.

7.6 Limpie la tobera.

7.7 Instale la tobera en el tubo y apriételа cuidadosamente. No la apriete demasiado. Compruebe la estanqueidad con agua jabonosa u otro líquido similar.

7.8 Coloque la espiral de precalentamiento en el tubo de mezcla (12), asegúrela con la tuerca estriada (14) y, a continuación, asegure el soporte del quemador.

8. INSPECCIÓN Y MANTENIMIENTO

8.1 Asegúrese siempre de que las juntas estén instaladas en el sitio correcto y que se encuentren en buen estado. Lleve a cabo esta comprobación cada vez que monte el aparato. Sustituya las juntas si están dañadas o desgastadas. Para adquirir nuevas juntas, diríjase al distribuidor Primus más cercano.

9. MANTENIMIENTO Y REPARACIÓN

9.1 Si no puede solucionar eventuales problemas siguiendo estas instrucciones, deberá llevar el aparato al distribuidor Primus más cercano.

9.2 Nunca intente realizar un trabajo de mantenimiento o reparación distinto de los que aquí se describen.

9.3 No modifique el aparato, ya que esto puede ser peligroso.

9.4 El hornillo ha sido aprobado con la manguera que viene montada de fábrica; la manguera SÓLO puede sustituirse por una manguera original 732910.

10. PIEZAS DE REPUESTO Y ACCESORIOS

10.1 Utilice solamente piezas de repuesto y accesorios Primus originales. Tenga cuidado al montar las piezas de repuesto y accesorios y evite tocar las partes calientes.

10.2 Utilice solamente los cartuchos de gas PRIMUS PowerGas 2206 (mezcla de propano/isobutano/butano) con este aparato.

10.3 Piezas de repuesto

733950	Tobera 0,32 mm
732440	Junta tórica
732910	Manguera con válvula
737460	Encendedor piezoeléctrico con soporte

10.4 Si tiene dificultades para conseguir repuestos o accesorios, póngase en contacto con el distribuidor Primus local. Visite www.primus.se

PT — 3510 PRIMUS Eta Power™, Fogão

MODO DE EMPREGO

IMPORTANTE: leia atentamente estas instruções antes de ligar o aparelho à garrafa de gás e consulte regularmente as instruções para se familiarizar com o funcionamento do aparelho. Guarde estas instruções para futura consulta. Se as não respeitar, pode incorrer em lesões graves, e até mortais!

AVISO: Este aparelho consome oxigénio e produz dióxido de carbono. Para evitar situações de perigo extremo, NÃO utilize ou acenda este aparelho em locais não ventilados, dentro de casa, no interior de tendas, no interior de veículos ou outros espaços fechados.

ESTE APARELHO DESTINA-SE A SER UTILIZADO APENAS NO EXTERIOR!

NUNCA cubra o fogão e a botija de gás com um pára-vento, pedras, ou objectos semelhantes, que possam levar ao sobreaquecimento ou provocar outros danos no fogão e na botija de gás. Aumentar a temperatura da botija de gás PL desta forma pode ter consequências muito graves. Use o pára-vento fornecido com o fogão.

1. INTRODUÇÃO

1.1 Este aparelho destina-se às botijas de gás PRIMUS PowerGas (Mistura de Propano/Isobutano/Butano) 2202, 2206 e 2207.

1.2 Utilize garrafas de gás Primus LP. A ligação deste aparelho a outros tipos de garrafas de gás pode envolver riscos.

1.3 Consumo de gás 160 g/h /7510 BTU/h / aprox. 2.2 kW com a pressão de gás de 1 bar.

1.4 Dimensão do jacto: 0.32 mm, 733950.

1.5 Este aparelho cumpre os requisitos de acordo com EN 521 e ANSI Z21.72/11.2.

1.6 Evite submeter a mangueira a esforço desnecessário. Certifique-se que a mangueira não fique torcida.

2. RECOMENDAÇÕES PARA UMA UTILIZAÇÃO SEGURA (Fig. 1)

2.1 Certifique-se que as juntas de vedação do aparelho (1) se encontram na posição correcta e em bom estado, antes de ligar o aparelho.

2.2 Este aparelho foi concebido para ser utilizado no exterior. Para evitar situações de perigo extremo, NÃO utilize ou acenda o aparelho em locais não ventilados, dentro de casa, no interior de tendas, no interior de veículos ou outros espaços fechados.

2.3 Certifique-se que não se encontram quaisquer objectos inflamáveis nas proximidades, conforme descrito no item 5.5.

2.4 Ligue ou substitua a garrafa de gás no exterior, num local seguro, longe de qualquer fonte de calor, tal como chamas nuas, chamas piloto, ou aquecedores eléctricos. Evite substituir ou ligar a garrafa de gás em lugares muito frequentados.

2.5 Se detectar uma fuga no aparelho (cheiro a gás) coloque-o imediatamente no exterior, num local bem ventilado, afastado de qualquer fonte de calor, onde seja possível inspeccionar e reparar a fuga. A verificação da existência de fugas só pode ser realizada no exterior. A verificação da existência de fugas nunca deve ser efectuada com uma chama nua. Use água com sabão ou outro líquido semelhante.

2.6 Nunca utilize um aparelho com juntas de vedação danificadas ou gastas, ou um aparelho com fugas, danificado, ou a funcionar incorrectamente.

2.7 Nunca deixe o aparelho ligado, sem vigilância.

2.8 Certifique-se que as panelas não fervem sem água.

3. MANUSEAR O APARELHO

3.1 Não toque nas partes quentes do aparelho durante ou logo após a sua utilização.

3.2 Armazenamento: retire sempre a garrafa de gás do aparelho quando este não estiver a ser utilizado. Mantenha a garrafa num local seco e seguro, onde não existam fontes de calor. Evite a radiação solar.

3.3 Não utilize o aparelho de forma incorrecta nem para outros fins que não aqueles para os quais foi destinado.

3.4 Manuseie o aparelho cuidadosamente. Não o deixe cair.

4. MONTAR O APARELHO (Fig. 2)

4.1 Certifique-se de que a válvula (2) está fechada (gire-a completamente para a direita, no sentido dos ponteiros do relógio).

4.2 Mantenha a garrafa de gás (3) na vertical ao ligá-la à válvula.

4.3 Ligue a válvula à garrafa de gás com cuidado. Evite danificar os parafusos. Aperte até que a anilha de vedação da válvula esteja em contacto com a garrafa. Aperte apenas manualmente.

4.4 Verifique se as ligações estão bem estanques. Verifique se existem fugas, no exterior. Utilize água com sabão ou outro líquido semelhante. Nunca utilize uma chama nua para verificar as fugas. Ao utilizar água com sabão, formar-se-ão pequenas bolhas no sítio da fuga. Em caso de dúvida, ou se ouvir ou cheirar o gás, não ligue o aparelho. Retire a garrafa e contacte o seu retalhista Primus.

Com panelas Eta (figura 2)

4.5 Prenda o bico do fogão e o invólucro (4) no respectivo sítio no pára-vento. Coloque a mangueira e a válvula através da ranhura no pára-vento (13).

4.6 Rode os suportes da panela para o respectivo sítio (7) e certifique-se de que se encontram totalmente estendidos.

4.7 O fogão está agora pronto para ser utilizado.

5. UTILIZAÇÃO DO APARELHO (Fig 2)

5.1 Certifique-se de que a mangueira está completamente desdobrada na direcção da garrafa de gás. Conserve a garrafa de gás afastada do calor gerado pelo fogão durante a sua utilização.

5.2 Rode o botão de ajustamento para a esquerda (2) e ligue imediatamente a boca do gás pressionando o botão do isqueiro (8). Ajuste a chama, rodando o botão de ajustamento (2).

5.3 Quando o fogão estiver ligado deve ser mantido o mais nivelado possível e não deve ser deslocado. A deslocação do fogão enquanto em funcionamento pode causar incêndio.

5.4 Certifique-se de que o fogão se encontra completamente desligado após cada utilização, rodando o botão da válvula totalmente para a direita. Existirá algum atraso entre o momento em que se desliga a válvula e em que o bico de gás se apaga.

5.5 A distância a manter em relação a material inflamável no tecto ou paredes é de 500 mm no mínimo, **CASO CONTRÁRIO** há risco de incêndio.

5.6 Se utilizar o fogão com vento forte, deve colocá-lo de modo a que a entrada de ar do fogão esteja virada contra o vento.

5.7 Se vai preparar vários pratos ou se pretende que os alimentos se conservem quentes depois de cozinhados, pode utilizar para esse efeito o saco isotérmico.

CONSELHO! A utilização do fogão com tempo frio pode ser afectada por diversos factores que podem ser resolvidos tomando algumas precauções.

Factores que afectam a eficiência do fogão:
- A mistura de gás na garrafa (propano/isobutano/butano)
- A quantidade de gás na garrafa
- A temperatura ambiente
- A temperatura da garrafa de gás

Medidas para melhorar o funcionamento durante o tempo frio:
- Aqueça a garrafa de gás com as mãos ou com peças de roupa.

6. SUBSTITUIR A GARRAFA DE GÁS

6.1 Feche a válvula da garrafa de gás rodando completamente o botão (2) para a direita. Certifique-se que o fogão esteja desligado e que não existam chamas nuas ou outras fontes de calor nas proximidades. Desloque o fogão para o exterior e desaperte a válvula da garrafa de gás. Substitua a junta circular da válvula caso esteja gasta ou danificada. Ligue a válvula de acordo com os items 4.3 e 4.4.

7. MANUTENÇÃO (Fig. 5)

7.1 Se o fogão não tiver chama ou se esta for muito pequena apesar de estar ligado à garrafa de gás, o bico pode estar entupido.

7.2 Limpar o bico
Feche o botão de controlo (2) completamente e desaperte a garrafa de gás (3).

7.3 Pressione as molas da grade (10) do fogão e retire o bico.

7.4 Aperte a porca dentada (14) no tubo de mistura (12) e retire a resistência de aquecimento (11).

7.5 Desaperte o bico (9) com uma chave de 8 mm ou com a pega hexagonal do dispositivo de ignição.

7.6 Limpe o jacto.

7.7 Monte o jacto no tubo e aperte-o cuidadosamente para evitar fugas. Não aperte demasiado. Verifique se está completamente estanque, usando água com sabão ou outro líquido semelhante.

7.8 Coloque a resistência de pré-aquecimento no tubo de mistura (12), apertando-a com a porca dentada (14) e instale novamente o suporte do bico do fogão.

8. VERIFICAÇÃO E MANUTENÇÃO

8.1 Certifique-se sempre de que as juntas de vedação estão colocadas nos locais correctos e que se encontram em bom estado. Isto deve ser verificado sempre que o aparelho for montado. Substitua as anilhas de vedação caso as mesmas estejam danificadas ou gastas.

9. MANUTENÇÃO E REPARAÇÃO

9.1 Se não for possível corrigir uma falha através destas instruções, o aparelho deve ser devolvido ao seu fornecedor Primus.

9.2 Nunca tente efectuar qualquer outro tipo de trabalho de manutenção ou reparação que não esteja aqui descrito.

9.3 Nunca efectue alterações ao aparelho, pois a sua utilização pode tornar-se perigosa.

9.4 O fogão foi aprovado com uma mangueira montada na fábrica e esta NÃO deve ser substituída por qualquer outra mangueira, apenas pela 732910.

10. PEÇAS SOBRESSELENTES E ACESSÓRIOS

10.1 Utilize apenas peças e acessórios originais da Primus. Tenha cuidado ao montar as peças sobresselentes e os acessórios e evite tocar nas partes quentes.

10.2 Utilize apenas garrafas de gás PRIMUS 2206 (Mistura de Propano/Isobutano/Butano) para este aparelho.

10.3 Peças sobresselentes

733950	Jacto 0.32 mm
732440	Junta circular
732910	Mangueira incluindo válvula
737460	Dispositivo de ignição piezo com suporte.

10.4 Se tiver dificuldade em obter peças sobresselentes ou acessórios, contacte o seu distribuidor local Primus. Visite www.primus.se

CZ — 3510 PRIMUS Eta Power™, vařič

NÁVOD K POUŽITÍ

DŮLEŽITÉ: Před připojením plynového spotřebiče k plynové kartuši si pečlivě přečtěte tento návod. Pravidelně se k návodu vracejte, abyste si připomněli, jak plynový spotřebič funguje. Tento návod uschovejte pro pozdější použití: Nedodržení těchto pokynů může způsobit závažné zranění a smrt!

VAROVÁNÍ: Tento přístroj spotřebovává kyslík a produkuje oxid uhličitý. Aby se předešlo mimořádně velkému nebezpečí, NEPOUŽÍVEJTE ani NEZAPALUJTE tento spotřebič v nevětraných prostorech, v místnostech, ve stanu, ve vozidle ani v jiných uzavřených prostorech.

POUŽÍVEJTE POUZE VENKU!

NIKDY nezakrývejte vařič a plynovou kartuši krytem proti větru, kameny nebo podobnými předměty, které mohou způsobit přehřátí a poškození vařiče a plynové kartuše. Takovéto přehřátí plynové kartuše je velmi nebezpečné. Použijte větrnou zábranu, která se dodává s vařičem.

1. ÚVOD

1.1 Tento spotřebič je určen pro plynové kartuše PRIMUS PowerGas (směs propanu/izobutanu/butanu) 2206.

1.2 Používejte plynové kartuše Primus. Připojování tohoto spotřebiče k jiným typům plynových kartuší může být nebezpečné.

1.3 Spotřeba plynu 116 g/h / 7510 BTU/h / přibližně 1,61 kW při tlaku plynu 1 bar.

1.4 Velikost trysky: 0,32 mm, 733950.

1.5 Spotřebič splňuje požadavky v souladu s normami EN 521 a ANSI Z21.72/11.2.

1.6 Předcházejte opotřebení hadice. Vždy se ujistěte, že HADICE NENÍ PŘEKROUCENÁ.

2. POKYNY PRO BEZPEČNÉ POUŽITÍ (obr. 1)

2.1 Před připojením se ujistěte, že jsou všechna těsnění spotřebiče (1) ve správné poloze a v dobrém stavu.

2.2 Tento spotřebič je určen pouze k použití venku. Aby se předešlo mimořádně velkému nebezpečí, NEPOUŽÍVEJTE ani NEZAPALUJTE tento spotřebič v nevětraných prostorech, v místnostech, ve stanu, ve vozidle ani v jiných uzavřených prostorech.

2.3 Ujistěte se, že nejsou v blízkosti žádné hořlavé předměty, jak je popsáno v bodě 5.5.

2.4 Připojování a výměnu plynové kartuše je nutno provádět na bezpečném místě, venku, daleko od jakýchkoli možných zápalných zdrojů, jako je otevřený plamen, zapalovací plamínek nebo elektrický ohřívač. Plynovou kartuši nevyměňujte ani nepřipojujte na místě, kde je mnoho lidí.

2.5 Pokud ze spotřebiče uniká plyn (cítíte jeho zápach), ihned spotřebič umístěte ven na dobře větrané místo, daleko od zápalných zdrojů, kde bude možno únik zkontrolovat a zastavit. Hledání úniků lze provádět pouze venku. Hledání úniků se nesmí nikdy provádět pomocí otevřeného plamene. Použijte mýdlovou vodu nebo podobný prostředek.

2.6 Nikdy nepoužívejte spotřebič s poškozenými nebo opotřebenými těsněními nebo spotřebič, který je poškozený, uniká z něj plyn nebo nesprávně funguje.

2.7 Zapálený spotřebič nikdy nenechávejte z dohledu.

2.8 Dávejte pozor, aby se tekutina v hrncích úplně nevyvařila.

3. MANIPULACE SE SPOTŘEBIČEM

3.1 Při používání nebo těsně po použití spotřebiče se nedotýkejte jeho horkých částí.

3.2 Skladování: Když spotřebič nepoužíváte, vždy z něj odšroubujte plynovou kartuši. Kartuši uchovávejte na suchém a bezpečném místě, kde nejsou žádné zdroje tepla. Nevystavujte slunečnímu záření.

3.3 Vyvarujte se nesprávného použití spotřebiče a nepoužívejte ho k účelům, ke kterým není určen.

3.4 Se spotřebičem zacházejte opatrně. Neupouštějte ho na zem.

4. SESTAVENÍ SPOTŘEBIČE (obr. 2)

4.1 Ujistěte se, že je ventil (2) zavřený (maximálně otočený ve směru hodinových ručiček).

4.2 Při připojování plynové kartuše (3) k ventilu ji držte ve vzpřímené poloze.

4.3 Opatrně připojte ventil k plynové kartuši. Ujistěte se, že šrouby nejsou zašroubovány přes závit. Utáhněte tak, aby těsnicí kroužek ventilu dosedl na plynovou kartuši. Dotáhněte pouze rukou.

4.4 Ujistěte se, že je spojení těsné. Zkoušku těsnosti provádějte venku. Použijte mýdlovou vodu nebo podobný prostředek. Ke zjišťování úniků nikdy nepoužívejte otevřený oheň. Při použití mýdlové vody se únik projeví jako malé bublinky v místě netěsnosti. Pokud si nejste jisti, slyšíte nebo cítíte plyn, nikdy spotřebič nezapalujte. Odšroubujte plynovou kartuši a spojte se s místním prodejcem značky Primus.

Použití s hrnci Eta (obrázek 2)

4.5 Hořák a kalíšek (4) zacvakněte na místo v krytu proti větru. Hadici a ventil prostrčte otvorem v krytu proti větru (13).

4.6 Našroubujte podpěry hrnce na místo (7) a ujistěte se, že jsou zcela roztaženy.

4.7 Vařič je nyní připraven k použití.

Použití s pánvemi nebo velkými hrnci (obr. 3)

4.8 Umístěte kryt proti větru s hořákem na základnu a ujistěte se, že je stabilní.

4.9 Vařič je nyní připraven k použití.

5. POUŽÍVÁNÍ SPOTŘEBIČE (obr. 2)

5.1 Ujistěte se, že je hadice zcela vytažena směrem k plynové kartuši. Plynovou kartuši uchovávejte mimo dosah tepla, které z vařiče při používání vyzařuje.

5.2 Otočte ventil hořáku proti směru hodinových ručiček (2) a ihned zapalte hořák stisknutím tlačítka zapalování (8). Otočením ventilu hořáku (2) upravte plamen.

5.3 Když je vařič zapálený, je nutno ho udržovat co nejvíc v rovině a nikam ho nepřesouvat. Když budete vařič při používání přesouvat, může to způsobit plápolání plamene.

5.4 Po použití se přesvědčte, že je vařič zcela vypnutý, otočením knoflíku ventilu ve směru hodinových ručiček až na doraz. Mezi zavřením ventilu a zhasnutím hořáku bude určitá prodleva.

5.5 Vzdálenost od hořlavých materiálů na stropě a stěnách musí být nejméně 500 mm, JINAK může dojít k jejich vznícení.

5.6 Pokud se vařič používá za silného větru, měl by být umístěn tak, aby přívod vzduchu k hořáku směřoval proti větru.

5.7 Pokud připravujete několik jídel nebo chcete hrnec zvednout hned po vaření, lze izolovaný pytel k uložení vařiče použít jako chňapku nebo do něj vložit hrnec, aby jídlo zůstalo teplé, než ho budete jíst.

DOPORUČENÍ! Používání zkapalněného plynu za studeného počasí je ovlivňováno řadou faktorů, k jejichž eliminaci lze učinit různá opatření. Výkonnost vařiče ovlivňují následující faktory:
- Směs plynu v plynové kartuši (propan/izobutan/butan)
- Množství plynu v kartuši
- Okolní teplota
- Teplota plynové kartuše

Opatření ke zlepšení fungování vařiče za chladného počasí:
- Zahřejte plynovou kartuši rukama nebo pod oblečením.

6. VÝMĚNA PLYNOVÉ KARTUŠE

6.1 Zavřete ventil na plynové kartuši otočením knoflíku (2) ve směru hodinových ručiček až na doraz. Ujistěte se, že vařič zhasl a že v blízkosti není žádný jiný otevřený plamen ani zápalný zdroj. Přesuňte vařič ven a odšroubujte ventil z plynové kartuše. Pokud je těsnicí kroužek ventilu opotřebovaný nebo poškozený, vyměňte ho. Připojte ventil dle bodů 4.3 a 4.4.

7. ÚDRŽBA (obr. 5)

7.1 Pokud vařič nehoří nebo hoří s nižším výkonem, i když je v plynové kartuši dostatek paliva, může být ucpaná tryska.

7.2 Čištění trysky
Úplně zavřete regulační knoflík (2) a odšroubujte plynovou kartuši (3).

7.3 Stiskněte pružinový držák hořáku (10) a vyjměte hořák.

7.4 Vyšroubujte rýhovanou matici (14) na vstřikovací trubici (12) a vyjměte ohřívací cívku (11).

7.5 Vyšroubujte trysku (9) otevřeným klíčem 8 mm nebo šestihrannou rukojetí zapalovače.

7.6 Vyčistěte trysku.

7.7 Nasaďte trysku na trubku a pečlivě ji utáhněte, aby dobře těsnila. Neutahujte ji příliš silně. Pomocí mýdlové vody nebo podobného prostředku zkontrolujte, zda dobře těsní.

7.8 Vložte předehřívací cívku do vstřikovací trubice (12), zajistěte ji rýhovanou maticí (14) a znovu připevněte držák hořáku.

8. KONTROLA A ÚDRŽBA

8.1 Vždy se ujistěte, že se těsnění nacházejí na správných místech a jsou v dobrém stavu. To byste měli kontrolovat při každém sestavení spotřebiče. Pokud jsou těsnění poškozená nebo opotřebovaná, vyměňte je. Nová těsnění lze zakoupit u nejbližšího prodejce výrobků Primus.

9. SERVIS A OPRAVY

9.1 Pokud nějakou vadu nelze napravit dle tohoto návodu, měli byste spotřebič odnést k nejbližšímu prodejci výrobků Primus.

9.2 Nikdy se nepokoušejte provádět žádnou jinou údržbu nebo opravy než ty, které jsou zde popsány.

9.3 Nikdy na spotřebiči neprovádějte žádné úpravy, protože jeho používání pak může být nebezpečné.

9.4 Vařič byl schválen s hadicí, která byla připevněna ve výrobě. Tato hadice NESMÍ být nahrazena jinou hadicí než originální hadicí 732910.

10. NÁHRADNÍ DÍLY A PŘÍSLUŠENSTVÍ

10.1 Používejte pouze originální náhradní díly a příslušenství značky Primus. Při montáži náhradních dílů a příslušenství postupujte opatrně a nedotýkejte se horkých částí.

10.2 Pro tento spotřebič používejte pouze plynové kartuše PRIMUS PowerGas 2206 (směs propanu/izobutanu/butanu).

10.3 Náhradní díly

733950	Tryska 0,32 mm
732440	Těsnicí kroužek
732910	Hadice včetně ventilu
737460	Piezoelektrický zapalovač s držákem

10.4 Pokud máte potíže se získáváním náhradních dílů nebo příslušenství, kontaktujte místního distributora výrobků Primus. Navštivte stránky www.primus.se.

BG — 3510 PRIMUS Eta Power™, Газов котлон

ИНСТРУКЦИЯ ЗА ЕКСПЛОАТАЦИЯ

ВАЖНО: Прочетете тези инструкции внимателно преди да свържете газовия уред към Газовата бутилка LP. Впоследствие четете инструкциите регулярно, за да не забравяте особеностите на работа с газовия уред. Запазете тези инструкции, за да се връщате към тях по-късно: Неспазването им може да доведе до тежки наранявания и смърт!

ПРЕДУПРЕЖДЕНИЕ: Този уред изразходва кислород и отделя въглероден двуокис при работата си. С цел избягване на по-сериозни опасности, НЕ ползвайте и не палете този уред в непроветряеми пространства, в затворени помещения, в палатки, в превозни средства и прочие затворени пространства.

ИЗПОЛЗВАЙТЕ САМО НА ОТКРИТО!

НИКОГА не покривайте котлона и Газовата бутилка LP с ветробрани, камъни или други подобни, които биха предизвикали прегряване и повреда на котлона или Газовата бутилка LP. Прекомерното нагряване на Газовата бутилка LP по този начин е много опасно. Ползвайте ветробрана, който се доставя с котлона.

1. ВЪВЕДЕНИЕ

1.1 Този уред е предназначен за употреба с PRIMUS PowerGas (смес от пропан/изобутан/бутан) 2206.

1.2 Използвайте Газови бутилки LP на Primus. Употребата на този уред с други видове газови бутилки LP може да е рисковано.

1.3 Разход на газ 116 g/h /5700 BTU/h / прибл. 1.61 kW при 1 bar налягане на газа.

1.4 Размер на дюзата: 0.32 mm, 733950.

1.5 Уредът отговаря на изискванията на EN 521 и ANSI Z21.72/11.2.

1.6 Избягвайте ненужното износване на маркуча. МАРКУЧЪТ НЕ БИВА ДА СЕ УСУКВА.

2. СЪВЕТИ ЗА БЕЗОПАСНА УПОТРЕБА (Фиг. 1)

2.1 Уверете се, че уплътнените съединения на уреда (1) са в правилна позиция и в добро състояние преди да бъдат свързани.

2.2 Този уред следва да се използва само на открито. С цел избягване на опасности, НЕ ползвайте и не палете този уред в непроветряеми пространства, в затворени помещения, в палатки, в превозни средства и прочие затворени пространства.

2.3 Уверете се, че наблизо няма запалими предмети, както е описано в точка 5.5.

2.4 Когато свързвате или сменяте Газовата бутилка LP, това следва да се прави на безопасно място, навън, да не се извършва в близост до евентуален причинител на случайно запалване като например открит пламък, пилотен пламък или електрически нагревателен уред. Избягвайте да сменяте или свързвате Газовата бутилка LP, ако край Вас има множество хора.

2.5 Ако уредът има теч (усеща се мирис на газ) незабавно го сложете на добре проветряемо място навън, където течът може да бъде проверен и спрян, а не в близост до евентуален причинител на запалване. Проверки за течове могат да бъдат правени само на открито. Проверки за течове никога не се извършват с помощта на открит пламък.

Използвайте сапунена вода или подобна течност.

2.6 Никога не използвайте уред с повредени или износени уплътнени съединения, или уред с теч, физическа повреда или функционална неизправност.

2.7 Никога не оставяйте работещ уред без надзор.

2.8 Внимавайте тенджерата да не изври напълно.

3. РАБОТА С УРЕДА

3.1 Не докосвайте горещите части от уреда по време на работа или веднага след това.

3.2 Съхранение: Винаги развивайте Газовата бутилка LP от уреда, когато той не се използва. Съхранявайте бутилката на сухо, безопасно място, без източници на топлина. Избягвайте слънчевата радиация.

3.3 Не използвайте уреда в разрез с правилата, или за дейности, за които не е предвиден.

3.4 Работете с уреда внимателно. Не го изпускайте.

4. СГЛОБЯВАНЕ НА УРЕДА (Фиг. 2)

4.1 Уверете се, че вентилът (2) е затворен (максимално завъртане по часовниковата стрелка).

4.2 Дръжте Газовата бутилка LP (3) в изправено положение докато я прикрепяте към вентила.

4.3 Свържете внимателно вентила към Газовата бутилка LP. Уверете се, че винтовете не са завити накриво. Навивайте докато кръглото уплътнение на вентила не влезе в контакт с Газовата бутилка LP. Стягайте само на ръка.

4.4 Уверете се, че при така направената връзка няма теч. Проверете за наличието на течове навън. Използвайте сапунена вода или подобна течност. Никога не проверявайте за течове посредством открит пламък. Ако се използва сапунена вода, нарушената херметизация ще се прояви под формата на малки балончета на мястото на теча. Ако не сте сигурни, чувате звук или усещате мирис на газ, не палете уреда. Развийте Газовата бутилка LP и се свържете с магазина на Primus.

4.5 Поставете горелката и чашката (4) в правилната позиция във ветробрана. Поставете маркуча и клапана през процепа във ветробрана (13).

4.6 Завъртете поставките за тенджера до правилната позиция (7) и се уверете, че те са изцяло разтегнати.

4.7 Котлонът вече е готов за употреба.

5. УПОТРЕБА НА УРЕДА (Фиг. 2)

5.1 Уверете се, че маркучът е прав по цялата си дължина до Газовата бутилка LP. Пазете Газовата бутилка LP далече от топлината, която се излъчва от котлона по време на работа.

5.2 Завъртете вентила на горелката обратно на часовниковата стрелка (2) и незабавно запалете

горелката чрез натискане на бутона за запалване (8). Коригирайте дължината на пламъка чрез завъртане на вентила на горелката (2).

5.3 Докато котлонът е в работно състояние, той трябва да остава хоризонтален и да на бъде местен. Местенето на котлона по време на работа може да предизвика приплямване.

5.4 Уверете се, че котлонът е напълно изключен като завъртите до край регулатора на вентила по посока на часовниковата стрелка. Нормално е след затваряне на вентила да има известно забавяне преди пламъкът да изгасне.

5.5 Разстоянието до запалими материали в тавана или стените трябва да е не по-малко от 500 mm, В ПРОТИВЕН СЛУЧАЙ те могат да се подпалят.

5.6 Ако котлонът се ползва в условията на силен вятър, уредът следва да се постави така, че отворите за въздух на горелката да са обърнати в посоката, от която духа вятърът.

5.7 Ако приготвяте няколко ястия или ако искате да преместите нагорещения съд, термоизолиращата торбичка за съхранение ще свърши чудесна работа в ролята на ръкохватка, или за да запази съда топъл, докато настъпи време за храна.

СЪВЕТ! Използването на газ LP в студено време се оказва повлияно от редица фактори, чието въздействие може да бъде неутрализирано, като се вземат съответните мерки. Фактори, които оказват въздействие на ефективността на котлона:
- Газовата смес в Газовата бутилка LP (пропан/изобутан/бутан)
- Количеството газ LP в бутилката
- Околната температура
- Температурата на Газовата бутилка LP

Мерки за подобряване на ефективността в студено време:
- Затоплете Газовата бутилка LP с ръцете си или като я покриете с дрехи.

6. СМЯНА НА ГАЗОВАТА БУТИЛКА LP

6.1 Затворете вентила на Газовата бутилка LP, като завъртите максимално регулатора (2) по посока на часовниковата стрелка. Уверете се, че котлонът е угаснал и че няма друг открит пламък или евентуален причинител на запалване в близост до уреда. Преместете котлона на открито и развийте вентила от Газовата бутилка LP. Сменете кръглото уплътнение, ако е повредено или износено. Свържете вентила като спазвате инструкциите, изложени в точки 4.3 и 4.4.

7. ОБСЛУЖВАНЕ И ПОДДРЪЖКА (Фиг. 5)

7.1 Ако котлонът не гори или гори с намалена сила, вътреки наличието на гориво в Газовата бутилка LP, дюзата може да е запушена.

7.2 Почистване на дюзата
Затворете напълно регулатора (2) и развийте Газовата бутилка LP (3).

7.3 Стиснете пружинния държач на горелката (10) и я свалете.

7.4 Завийте притягащия винт (14) на инжекторната тръбичка (12) и отстранете намотката за подгряване (11).

7.5 Развийте дюзата (9) с гаечен ключ 8 mm или с шестостъгълния държач на запалителното устройство.

7.6 Почистете дюзата.

7.7 Върнете дюзата на мястото й, защитете срещу утечки, като я пристегнете внимателно. Не затягайте прекалено силно. Проверете за утечки със сапунена вода или подобна течност.

7.8 Поставете намотката за предварително подгряване в инжекторната тръбичка (12), стегнете с притягащия винт (14) и прикрепете държача на горелката.

8. ПРОВЕРКА И ПОДДРЪЖКА

8.1 Винаги проверявайте дали уплътнените съединения са на правилните места и дали са в добро състояние. Тази проверка следва да се прави при всяко сглобяване на уреда. Уплътнените съединения трябва да се сменят ако са повредени или износени. Нови уплътнени съединения могат да бъдат закупени от магазин на Primus.

9. ОБСЛУЖВАНЕ И ПОПРАВКА

9.1 Ако не успеете да отстраните проблема, следвайки тези инструкции, върнете уреда в магазина на Primus.

9.2 Никога не извършвайте дейности по обслужването или поправката на уреда, различни от описаните тук.

9.3 Никога не правете промени по уреда, тъй като може да стане опасен за употреба.

9.4 Котлонът е преминал изпитания с прикрепения заводски маркуч, който НЕ бива да бъде сменян с друг, освен с оригинален маркуч 732910.

10. РЕЗЕРВНИ ЧАСТИ И АКСЕСОАРИ

10.1 Използвайте само оригинални резервни части и аксесоари Primus. Работете внимателно при смяната на резервни части и аксесоари, и избягвайте допира с нагорещени части.

10.2 Използвайте само PRIMUS PowerGas LP газови бутилки 2206 (смес от пропан/изобутан/бутан) за този уред.

10.3 Резервни части

733950	Дюза 0.32 mm
732440	Кръгло уплътнение
732910	Маркуч с вентил
737460	Запалително устройство пиезо с държач

10.4 Ако срещате проблеми с намирането на резервни части или аксесоари, свържете се с дистрибутора на Primus. Посетете www.primus.se

TR — 3510 PRIMUS Eta Power™, Ocak
KULLANIM KILAVUZU

ÖNEMLİ: Bu gaz ocağını LPG kartuşuna bağlamadan önce bu kılavuzu dikkatle okuyunuz ve daha sonra gaz ocağının nasıl çalıştığını hatırlamak için düzenli olarak gözden geçirin. Daha sonra başvurmak için bu kılavuzu saklayın. Bu talimatlara uyulmaması ciddi kişisel yaralanmalar ve hatta ölümle sonuçlanabilir!

UYARI: Bu ocak yanarken oksijen tüketir ve karbon dioksit üretir. Aşırı tehlikeye meydan vermemek için bu ocağı havalandırılmayan yerlerde, bina içersinde, çadırda, araç içinde veya diğer kapalı alanlarda KULLANMAYIN veya YAKMAYIN.

SADECE DIŞARIDA KULLANMAK İÇİNDİR!

Ocağı veya gaz kartuşunu ASLA rüzgâr siperleriyle, kaya veya sair aşırı ısınmaya ve ocak ve kartuşta hasara neden olabilecek şeylerle örtmeyiniz. Gaz kartuşlarının bu şekilde aşırı ısınması çok tehlikelidir. Ocakla birlikte verilen rüzgâr siperini kullanın.

1. GİRİŞ

1.1 Bu gaz ocağı sadece PRIMUS 2206 PowerGas LPG kartuşlarıyla (Propan/İzobütan /Bütan karışımı) kullanılmak üzere tasarlanmıştır.

1.2 Primus LPG kartuşlarını kullanın. Bu ocağın diğer tip LPG kartuşlarına takılması riskli olabilir.

1.3 Gaz tüketimi: bir bar basınçta 116 gr/saat /5700 BTU/saat yaklaşık. 1.61 kW.

1.4 Jet meme: 0.32 mm, 733950.

1.5 Bu ocak EN 521 ve ANSI Z21.72/11.2 standartlarına uygundur.

1.6 Hortumun yıpranmamasına özen gösterin. HORTUMUN BÜKÜLMEDİĞİNDEN emin olun.

2. EMNİYETLİ KULLANIM İÇİN UYULMASI GEREKEN HUSUSLAR (Şek 1)

2.1 Bağlantı yapmadan önce ocağın sızdırmazlık contalarının (1) doğru pozisyonda ve iyi durumda olduğundan emin olun.

2.2 Bu ocak sadece dış ortamdan kullanılmak içindir. Aşırı tehlikeye meydan vermemek için bu ocağı havalandırılmayan yerlerde, bina içersinde, çadırda, araç içinde veya diğer kapalı alanlarda KULLANMAYIN ve YAKMAYIN.

2.3 Aşağıda 5.5'de anlatıldığı gibi çevrede tutuşabilir maddelerin olmadığından emin olun.

2.4 LPG kartuşlarını takılması ve değiştirilmesi dışarıda, çıplak alev, pilot alev veya elektrikli ısıtıcılar gibi tutuşmaya neden olabilecek kaynaklardan uzakta emniyetli bir yerde yapılmalıdır. LPG kartuşlarını çevrede insanların bulunduğu yerlerde takmayın veya değiştirmeyin.

2.5 Eğer ocak sızıntı yaparsa (gaz kokusu aldığınızda) derhal ocağı dışarıda, herhangi bir tutuşmaya yol açabilecek ısı kaynağından uzakta sızıntının muayene edilerek önlenebileceği iyi havalandırılmış bir yere koyunuz. Sızıntı kontrolü sadece dış ortamda yapılabilir. Gaz sızıntısı asla çıplak alevle yapılmamalıdır. Sabunlu su veya benzeri sıvılar kullanın.

2.6 Contaları bozuk veya yıpranmış, sızıntı yapan, hasarlı veya iyi çalışmayan bir ocağı asla kullanmayın.

2.7 Yanan bir ocağı asla göz önünden ayırmayın.

2.8 Tavaların üzerinde kaynayarak suyunu çekmesine meydan vermeyin.

3. OCAK KULLANILIRKEN DİKKAT EDİLECEK HUSUSLAR

3.1 Kullanım sırasında veya kullandıktan sonra ocağın sıcak parçalarına dokunmamaya özen gösterin.

3. 2 Saklama koşulları: Kullanılmadığından LPG kartuşunu daima ocaktan çıkarın. Isı kaynaklarından uzak ve kuru ve güvenli bir yerde saklayın. Güneş ışığından koruyun.

3.3 Ocağı hor kullanmayın ve tasarlandığı kullanım amacı dışında bir işte kullanmaktan kaçının.

3.4 Ocağı kullanırken özen gösterin. Yere düşürmekten kaçının.

4. OCAĞIN MONTAJI (Şek 2)

4.1 Gaz vanasının (2) kapalı olduğundan emin olun (saat yönünde tam döndürün).

4.2 Gaz vanasına bağlarken LPG kartuşunu (3) dik durumda tutun.

4.3 Vanayı LPG gaz kartuşuna dikkatle takın. Takarken diş adımını yanlış kaptırmamaya dikkat edin. Kartuşu vananın O-ring contasıyla buluşana kadar nazikçe döndürerek vanaya takın. Sadece elle sıkılanmalıdır.

4.4 Bağlantının gaz sızdırmadığından emin olun. Sızıntı kontrolünü daima dışarıda yapın. Sabunlu su veya benzeri yöntemler kullanın. Gaz sızıntısı kontrolü asla çıplak alevle yapılmamalıdır. Sabunlu su kullanıldığında sızıntı varsa sızıntı bölgesinin etrafında hava kabarcıkları belirerek kendini belli edecektir Eğer herhangi bir şüpheniz varsa veya gaz sızıntısı sesi veya kokusu alıyorsanız ocağı yakmaya teşebbüs etmeyin. LPG kartuşunu çıkarın ve yerel Primus satıcınızla temas kurun.

4.5 Beki ve kupayı (4) rüzgar siperi üzerindeki yerlerine yerleştirin. Hortumu ve vanayı rüzgar siperi üzerindeki yuvadan takın (13).

4.6 Kap destek ayaklarını (7) çevirerek yerine oturtun ve tamamen açıldıklarından emin olun.

4.7 Ocak artık kullanıma hazırdır.

5. OCAĞIN KULLANILMASI (Şek 2)

5.1 Hortumun LPG gaz kartuşuna doğru tam uzatıldığından emin olun. LPG kartuşunu kullanım sırasında ocaktan çıkan ısıdan uzak tutun.

5.2 Gaz vanasını (2) saat yönü tersine döndürerek gazı açın ve çakmak düğmesine basarak ocağı derhal yakın (8). Gaz vanasıyla (2) alev şiddetini ayarlayın.

5.3 Ocak yanar durumdayken mümkün olduğunca düz durmalı ve etrafta yeri değiştirilmemelidir. Kullanım sırasında ocağın yerinin değiştirilmesi parlayarak alevin kontrolden çıkmasına neden olabilir.

5.4 Kullandıktan sonra ocağın tam olarak kapandığından emin olmak için gaz vanasını dönebildiği kadar saat yönüne döndürün. Gaz vanasının kapatılmasından sonra ocağın sönmesi biraz zaman alacaktır.

5.5 Tutuşabilir maddeler ocağın üzerinde ve yanlarından en az 500 mm uzakta tutulmalıdır, AKSİ TAKDİRDE alev alabilirler.

5.6 Eğer ocak şiddetli rüzgârda kullanılıyorsa ocağın hava girişinin rüzgârın estiği yöne çevrilmesi gerekir.

5.7 Eğer birden fazla çeşit yemek hazırlayacaksanız veya pişirme kabını piştikten hemen sonra yerinden almak istiyorsanız ısı izolasyonlu saklama torbası bir tutamaç olarak veya yemeğe başlayana kadar yemeğinizi sıcak tutmak için iyi iş görecektir.

TAVSİYE! LPG gaz tüketimi soğuk havada bazı önlemlerle giderilebilecek birçok faktörden etkilenir. Ocağın randımanını etkileyen faktörler arasında aşağıdakiler sayılabilir:
- LPG gaz kartuşundaki gaz karışımı (propan/izobütan/bütan)
- LPG kartuşundaki gaz miktarı
- Ortam sıcaklığı
- LPG gaz kartuşunun sıcaklığı

Soğuk havada randımanı artıran önlemler:
- LPG gaz kartuşunu ellerinizle veya elbisenizin altında ısıtın.

6. LPG KARTUŞUNUN DEĞİŞTİRİLMESİ

6.1 LPG kartuşu üzerindeki vanayı (2) döndüğü kadar saat yönünde çevirerek kapatın. Ocağın söndüğünden ve etrafta herhangi bir ısı kaynağı veya çıplak alev olmadığından emin olun. Ocağı dışarıya çıkartın ve vanayı LPG gaz kartuşundan döndürerek çıkartın. O-ring contayı hasarlıyla veya yıpranmışsa değiştirin. Vanayı 4.3 ve 4.4 'de anlatıldığı gibi takın.

7. BAKIM (Şek. 5).

7.1 LPG gaz kartuşunda yakıt olmasına rağmen eğer ocak yanmazsa veya zayıf yanıyorsa yakıt memesi tıkanmış olabilir.

7.2 Yakıt memesinin temizlenmesi
Kontrol vanasını (2) tam olarak kapatın ve LPG kartuşunu çıkarın(3).

7.3 Yaylı bek tutucuya (10) bastırın ve beki yerinden çıkartın.

7.4 Screw the knurled nut (14) on the injector tube (12) and remove the heating coil (11).

7.5 Unscrew the jet (9) using an 8 mm open-end wrench or with the ignitor's hexagonal handle.

7.6 Memeyi temizleyin.

7.7 Memeyi borunun üzerine takın ve gaz sızdırmaması için itinayla sıkılayın. Sıkılarken fazla zorlamayın. Gaz sızdırmadığını kontrol için sabunlu su veya benzeri sıvılar kullanın.

7.8 Place the pre-heating coil in the injector tube (12), fasten it with the knurled nut (14) and reattach the burner holder.

8. KONTROL VE BAKIM

8.1 Daima contaların doğru yerlerinde ve iyi durumda olduklarından emin olun. Bu kontrolü ocağın montajının ardından her defasında yapın. Sızdırmaz contalar hasarlı veya yıpranmışsa değiştirin. Yeni sızdırmaz contalar en yakın Primus satıcınızdan tedarik edilebilir.

9. SERVİS VE ONARIM

9.1 Buradaki talimatları uygulayarak herhangi bir sorunu gideremediğinizde ocak en yakın Primus satıcısına geri götürülmelidir.

9.2 Burada tarif edilenler dışında herhangi bir bakım veya onarım işine kalkışmayın.

9.3 Ocakta herhangi bir modifikasyon yapmayın. Bu ocağı emniyetsiz hale getirebilir.

9.4 Bu ocak fabrikada monte edilen kendi hortumuyla kullanılmak üzere onaylanmıştır ve kendi özgün 732910 hortumu dışında bir hortumla DEĞİŞTİRİLMEMELİDİR.

10. YEDEK PARÇALAR VE AKSESUARLAR

10.1 Sadece orijinal Primus yedek parça ve aksesuarlarını kullanın. Yedek parça ve aksesuarları takarken dikkatli olun ve sıcak parçalara dokunmaktan kaçının.

10.2 Bu ocakla sadece Primus 2206 (Propan/İzobütan/Bütan karışımlı) gaz kartuşlarını kullanın.

10.3 Yedek Parçalar

733950	Jet meme 0.32 mm
732440	O-ring
732910	Vanalı hortum
737460	Tutucuyla birlikte Piezo tutuşturucu

10.4 Yedek parça veya aksesuarların tedarikinde güçlükle karşılaşırsanız ülkenizdeki Primus distribütörüyle temas kurun. Web adresimiz: www.primus.se

AR — 3510 PRIMUS EtaPower™ جهاز الطهي
إرشادات الاستخدام

هام: اقرأ هذه الإرشادات بعناية قبل توصيل جهاز الغاز إلى أسطوانة غاز البترول المسال، وراجعها بانتظام لتتذكر طريقة عمل جهاز الغاز. احتفظ بتلك الإرشادات للرجوع إليها في المستقبل. من الممكن أن يؤدي عدم اتباع تلك الإرشادات إلى وقوع إصابات شخصية شديدة أو وفاة!

تحذير: هذا الجهاز يستهلك الأكسجين وينتج ثاني أكسيد الكربون. وتفادياً لوقوع أخطار كبيرة، **لا** تستخدم أو تشعل الجهاز في حيز غير مهوى، أو في الداخل، أو داخل خيمة، أو في مركبة، أو أي حيز آخر مغلق.

يستخدم في الخارج فقط!

لا تقم مطلقاً بتغطية جهاز الطهي وأسطوانة غاز البترول المسال بحواجز الرياح، أو الصخور، أو ما شابه من الأشياء التي يمكن أن تتسبب في تسخين زائد" وتلف جهاز الطهي وأسطوانة غاز البترول المسال. سيؤدي فرط تسخين أسطوانة غاز البترول المسال بتلك الطريقة إلى وقوع أخطار شديدة. استخدم حاجز الرياح المرفق مع جهاز الطهي.

1- مقدمة

1-1 هذا الجهاز معد للاستخدام مع PRIMUS PowerGas (مزيج من البروبان/أيزوبيوتان/بيوتان)2206

1-2 استخدم أسطوانات غاز البترول المسال من إنتاج Primus. حيث ينطوي توصيل الجهاز بأنواع أخرى من أسطوانات غاز البترول المسال على مخاطر.

1-3 استهلاك الغاز 116 غ/س /5700وحدة حرارية بريطانية/س / ما يقرب من 2.2 كيلووات عند ضغط غاز 1 بار.

1-4 حجم المنفث: 0.32 مم، 733950.

1-5 الجهاز مستوفٍ لمتطلبات المواصفات القياسية ANSI و EN 521 Z21.72/11.2

1-6 تجنب تعريض الخرطوم للاستهلاك والبلى. احرص على **عدم انثناء الخرطوم**.

2- معلومات من أجل الاستخدام الآمن (الشكل 1)

1-2 تأكد من أن الوصلات المانعة من التسرب في الجهاز (1) في وضعها الصحيح، وفي حالة جيدة قبل توصيله.

2-2 هذا الجهاز معد للاستعمال في الخارج فقط. وتفادياً لوقوع أخطار كبيرة، **لا** تستخدم أو تشعل الجهاز في حيز غير مهوى، أو في الداخل، أو داخل خيمة، أو في مركبة، أو أي حيز آخر مغلق.

3-2 تأكد من عدم وجود أي أشياء قابلة للالتهاب على مقربة من الجهاز، كما هو مبين تحت البند 5-5.

4-2 يجب أثناء توصيل واستبدال أسطوانات غاز البترول المسال، القيام بذلك في مكان آمن، بالخارج، بعيداً عن أي مصدر يتوقع أن يكون مصدراً للاشتعال كاللهب المكشوف، والشعلات الدائمة، أو السخان الكهربائي. تجنب استبدال أو توصيل أسطوانات غاز البترول المسال عند وجود عدد من الناس.

5-2 في حالة وجود تسرب من الجهاز (رائحة الغاز) ضعه على الفور بالخارج في مكان جيد التهوية، بعيداً عن أي مصدر للإشعال، حيث يمكنك فحص التسرب وإيقافه. لا ينبغي الكشف عن التسرب إلى في الخارج. لا ينبغي مطلقاً الكشف عن التسرب باستخدام لهب مكشوف. استخدم الماء والصابون أو ما يماثله.

6-2 لا تستخدم مطلقاً جهازاً به مانعات تسرب تالفة أو مهترئة، بها تسريب، أو تلف، أو جهاز به تلف أو خلل في العمل.

7-2 لا تشعل الجهاز وتتركه بدون مراقبة.

8-2 لا تترك الأواني تغلي على الجهاز حتى الجفاف.

3- التعامل مع الجهاز

1-3 لا تلمس الأجزاء الساخنة للجهاز أثناء الاستخدام أو بعده.

2-3 التخزين: قم دائماً بحل أسطوانة غاز البترول المسال من الجهاز في حالة عدم استخدامه. احفظ الأسطوانة في مكان جاف، آمن، لا يوجد به أية مصادر للحرارة. ابتعد عن إشعاع الشمس.

3-3 لا تسئ استخدام الجهاز، أو تستخدمه في أي غرض آخر خلاف ما صنع من أجله.

4-3 تعامل مع الجهاز بعناية. ولا تلق به أو تتركه يسقط.

4- تجميع الجهاز (الشكل 2)

1-4 تأكد من غلق الصمام (2) (إلى آخره في اتجاه عقارب الساعة).

2-4 أبق أسطوانة غاز البترول المسال (3) في وضع مستقيم عند توصيلها بالصمام.

3-4 قم بتوصيل الصمام بأسطوانة غاز البترول المسال بعناية. تجنب عدم محاذاة سنون اللولب. أحكم الربط إلى أن يلتقي كل من الحلقة المانعة للتسرب الخاصة بالصمام وأسطوانة غاز البترول المسال. أحكم الربط بقوة اليد فقط.

4-4 تأكد من عدم وجود تسرب عند موضع الاتصال. اكشف على وجود التسرب وأنت في الخارج. استخدم الماء والصابون أو ما يماثله. لا تستخدم مطلقاً اللهب المكشوف عند الكشف عن وجود تسرب. في حالة استخدام ماء وصابون، فسيظهر التسرب في صورة فقاعات صغيرة عند نقطة التسرب. إذا كنت في شك من حدوث تسرب، أو كنت تسمع صوت الغاز أو تشم رائحته، فلا تقم بإشعال الجهاز. حل أسطوانة غاز البترول المسال واتصل ببائع منتجات Primus المحلي.

عن استخدام قنينات/ دبات إيتا ETA (الشكل رقم 2)

5-4 اخلع الرأس والطاس (4) من مكانهما على الحاجز الأمامي.
ضع الخرطوم والصمام على فتحة الحاجز الأمامي.

6-4 قم بتدوير مدعمات القنينة/الدبة فى الموضع (7) وتأكد أنهم ممددين بالكامل.

7-4 لقد أصبح جهاز الطهي جاهزاً للاستخدام الآن.

مع المقلاة أو الأواني الكبيرة (الشكل - 3)

هام! لا تستخدم حاجز الريح (5) عند استخدام مقلاة أو أية أواني أخرى خلاف أواني EtaPower™!

8-4 ضع الحاجز الأمامي و الرأس على القاعدة متأكداً أنهم ثابتين.

9-4 لقد أصبح جهاز الطهي جاهزاً للاستخدام الان.

5- استخدام الجهاز (الشكل 2)

1-5 تأكد من مد الخرطوم بالكامل باتجاه أسطوانة غاز البترول المسال. أبق أسطوانة غاز البترول المسال بعيداً عن الحرارة التي يشعها جهاز الطهي أثناء الاستخدام.

2-5 أدر صمام الموقد عكس اتجاه عقارب الساعة (2) وأشعل الموقد (8) على الفور عن طريق ضغط زر الإشعال. قم بضبط اللهب عن طريق إدارة صمام الموقد (2).

3-5 عندما يكون جهاز الطهي موقداً، يجب الحفاظ على استوائه ما أمكن، ويجب عدم تحريكه هنا وهناك. فمن شأن تحريك جهاز الطهي أثناء الاستخدام أن يؤدي إلى توهجه.

4-5 تأكد من إطفاء جهاز الطهي بشكل كامل بعد الاستخدام عن طريق إدارة مقبض الصمام في اتجاه عقارب الساعة إلى آخره. سيكون هناك بعض التأخير فيما بين إدارة الصمام وانطفاء شعلة الموقد.

5-5 يجب الحفاظ على حد أدنى للمسافة بين الجهاز والمواد القابلة للالتهاب في كل من السقف والحوائط مقدارها 500 مم على الأقل، **وإلا** فقد تمسك بها النيران.

6-5 في حالة استخدام جهاز الطهي في ظل رياح شديدة، فيجب وضع بحيث يكون مدخل الهواء (13) الخاص بالموقد مواجهاً للريح.

7-5 في حالة تحضير أكثر من طبق، أو الرغبة في رفع الإناء بعد الطهي مباشرة، فيمكن أن تعمل حقيبة التخزين المعزولة كحامل للإناء أو حافظة لسخونته إلى أن يحين وقت الأكل.

للعلم! يتأثر استخدام غاز البترول المسال في الأجواء الباردة بعدد من العوامل التي يمكن التخفيف منها بتطبيق عدد من التدابير. ومن بين العوامل التي تؤثر على كفاءة جهاز الطهي:
- مزيج الغاز في أسطوانة غاز البترول المسال (البروبان/الأيزوبيوتان/البيوتان)
- نوعية غاز البترول المسال الموجود في الأسطوانة
- درجة الحرارة المحيطة
- درجة حرارة أسطوانة غاز البترول المسال

التدابير التي من شأنها تحسين عمل الجهاز في الأجواء الباردة:
- تدفئة أسطوانة غاز البترول المسال بيديك أو تحت قماش.

6- تغيير أسطوانة غاز البترول المسال

1-6 أغلق الصمام الموجود على أسطوانة غاز البترول المسال عن طريق إدارة المقبض (2) مع اتجاه عقارب الساعة إلى آخره. تأكد من انطفاء شعلة جهاز الطهي بالكامل، ومن عدم وجود أي لهب مكشوف أو مصدر للإشعال إلى جوار الجهاز. انقل جهاز الطهي للخارج، وقم بحل الصمام من أسطوانة غاز البترول المسال. قم بتغيير الحلقة المانعة من التسرب الخاصة بالصمام إذا كانت تالفة أو مهترئة. وصل الصمام كما ورد في البندين 3-4 و 4-4.

7- الصيانة (الشكل - 5)

1-7 إذا كان جهاز الطهي لا يوقد، أو يوقد بشعلة أضعف على الرغم من وجود وقود في أسطوانة غاز البترول المسال، فربما كان المنفث مسدوداً.

2-7 **تنظيف المنفث**
أغلق مقبض التحكم (2) تماماً وحل أسطوانة غاز البترول المسال (3).

3-7 اضغط ماسك الموقد الزنبركى (10) وحل الموقد.

4-7 قم بتثبيت الصامولة المخرشة (14) على أنبوب الحاقن (12) وأزل ملف التسخين (11).

5-7 ثم قم بفك تثبيت فتحة النفث مستخدماً مفتاح ذردية 8 مم مفتوح الطرف أو مقبض المشعل سداسي الشكل.

6-7 نظف المنفث.

7-7 ركب المنفث على الأنبوب وأحكم ربطه إلى أن يصبح مانعاً من تسرب الغاز. ولكن لا تبالغ في إحكام ربطه. تأكد من منعه لتسرب الغاز بواسطة الماء والصابون أو ما يماثله.

8-7 ضع ملف ما قبل التسخين في أنبوب الحقن (12) ثم ثبته مع الصامولة المخرشة وأعد وصل حامل الرأس.

8- الفحص والصيانة

1-8 تأكد دائماً من وجود الوصلات المانعة للتسرب في مواضعها الصحيحة وفي حالة جيدة. ويجب التحقق من ذلك في كل مرة يتم تجميع الجهاز فيها. استبدل الوصلات المانعة من التسرب إذا كانت تالفة أو مهترئة. يمكن شراء الوصلات المانعة من التسرب من أقرب بائع تجزئة لمنتجات Primus.

9- الخدمة والإصلاح

1-9 إذا لم تتمكن من إصلاح العطل باتباع تلك التعليمات، فيجب إعادة الجهاز إلى أقرب بائع تجزئة لمنتجات Primus.

2-9 لا تقدم مطلقاً على القيام بأية أعمال صيانة أو إصلاح أخرى خلاف التي ذكرت هنا.

3-9 لا تقم بعمل أية تعديلات على الجهاز، وإلا فسيصبح خطراً في الاستعمال.

4-9 لقد اعتمد جهاز الطهي هذا بخرطوم مثبت من المصنع، ويجب **ألا** يستبدل به أي خرطوم آخر سوى الخرطوم الأصلي 732910.

10- قطع الغيار والملحقات

1-10 لا تستخدم سوى قطع غيار وملحقات Primus الأصلية. كن حذراً عن تجميع قطع الغيار والملحقات، ولا تلمس الأجزاء الساخنة.

2-10 لا تستخدم مع هذا الجهاز سوى أسطوانات غاز البترول المسال PRIMUS PowerGas 2206 (مزيج البروبان/الأيزوبيوتان/البيوتان).

3-10 قطع الغيار

733950	منفث 0.32 مم
732440	الحلقة المانعة من التسرب
732910	خرطوم شاملا الصمام
737460	مشعل كهروضغطي مع ماسك

4-10 إذا كنت تجد صعوبة في الحصول على قطع الغيار أو الملحقات، فاتصل على موزع Primus المحلي. يرجى زيارة الموقع www.primus.se

ES — 3510 PRIMUS Eta Power™ COCINA
INSTRUCCIONES DE USO

IMPORTANTE: Lea cuidadosamente estas instrucciones antes de conectar el aparato al cartucho de gas; consúltelas periódicamente para mantenerse familiarizado con el funcionamiento del hornillo de gas. Conserve estas instrucciones para futuras consultas. Tenga presente que hacer caso omiso de estas instrucciones puede causar lesiones graves e incluso la muerte.

ADVERTENCIA: Este aparato consume oxígeno y produce monóxido de carbono. Para evitar situaciones de peligro de muerte, NO utilice ni encienda el aparato en lugares mal ventilados, en interiores, dentro de una tienda, dentro de un vehículo o en otros espacios cerrados.

¡SÓLO PARA USO AL AIRE LIBRE!

NUNCA cubra el hornillo y el cartucho de gas con un paraviento, piedras u otros objetos similares que puedan causar el recalentamiento del hornillo y del cartucho de gas o dañarlos de alguna otra forma. El recalentamiento del cartucho de gas de la forma antes descrita constituye un peligro de muerte. Utilice el paraviento suministrado con el hornillo.

1. INTRODUCCIÓN

1.1 Este aparato está diseñado para utilizarse con los cartuchos de gas PRIMUS PowerGas (mezcla de propano/isobutano/butano) 2206.

1.2 Utilice cartuchos de gas Primus. Puede ser peligroso conectar el aparato a cartuchos de gas de otro tipo.

1.3 Consumo de gas 116 g/h / 5700 BTU/h / aprox. 1,61 kW a una presión de gas de 1 bar.

1.4 Tamaño de tobera: 0,32 mm, 733950.

1.5 El aparato cumple los requisitos de las normas EN 521 y ANSI Z21.72/11.2.

1.6 Evite que la manguera se dañe. Asegúrese de que la MANGUERA NO SE TUERZA.

2. RECOMENDACIONES PARA UN USO SEGURO (Fig. 1)

2.1 Antes de realizar la conexión, asegúrese de que las juntas (1) del aparato estén instaladas en el sitio correcto y que se encuentren en buen estado.

2.2 Este aparato sólo debe utilizarse al aire libre. Para evitar situaciones de peligro de muerte, NO utilice ni encienda el aparato en lugares mal ventilados, en interiores, dentro de una tienda, dentro de un vehículo o en otros espacios cerrados.

2.3 Asegúrese de que no haya objetos combustibles cerca del aparato, como se indica en el punto 5.5.

2.4 Al conectar y cambiar el cartucho de gas, hágalo al aire libre en un lugar seguro, lejos de posibles fuentes de ignición tales como llamas, llamas piloto o una estufa eléctrica. Evite cambiar o conectar el cartucho de gas en lugares donde haya mucha gente.

2.5 Si detecta una fuga en el aparato (olor a gas), llévelo inmediatamente a un lugar bien ventilado al aire libre, lejos de posibles fuentes de ignición, donde pueda comprobar y detener la fuga. La comprobación de fugas sólo debe realizarse al aire libre. La comprobación de fugas nunca debe realizarse con una llama. Utilice agua jabonosa u otro líquido similar.

2.6 Nunca utilice un aparato cuyas juntas estén dañadas o desgastadas; tampoco utilice un aparato que tenga fugas, que esté dañado o que no funcione bien.

2.7 Nunca deje el hornillo encendido sin vigilancia.

2.8 Asegúrese de no calentar excesivamente las cacerolas de modo que no queden sin líquido en su interior.

3. MANIPULACIÓN DEL APARATO

3.1 No toque las partes calientes del aparato mientras está en funcionamiento o inmediatamente después de usarlo.

3.2 Almacenamiento: desconecte siempre el cartucho de gas cuando el aparato no esté en uso. Guarde el cartucho en un lugar seco y seguro, lejos de fuentes de calor. Evite exponerlo a la luz directa del sol.

3.3 Utilice el aparato solamente para el fin que ha sido diseñado.

3.4 Manipule cuidadosamente el aparato. No lo deje caer.

4. MONTAJE DEL APARATO (Fig. 2)

4.1 Asegúrese de que la válvula (2) esté cerrada (gírela completamente en el sentido de las agujas del reloj).

4.2 Al conectar el cartucho de gas (3) a la válvula, manténgalo en posición vertical.

4.3 Conecte la válvula cuidadosamente al cartucho de gas. Evite dañar las roscas. Apriete hasta que la junta tórica de la válvula haga contacto con el cartucho de gas. Apriete sólo con fuerza manual.

4.4 Asegúrese de que la conexión sea estanca. Compruebe eventuales fugas al aire libre. Utilice agua jabonosa u otro líquido similar. Nunca utilice llamas para comprobar fugas. Cuando se utiliza agua jabonosa para la comprobación, la fuga se manifiesta como pequeñas burbujas en el lugar de la fuga. Si no está seguro o si puede oír u oler el gas, no encienda el aparato. Desconecte el cartucho de gas y póngase en contacto con el distribuidor Primus local.

4.5 Coloque el quemador y la taza (4) en el lugar correspondiente en el paraviento. Pase la manguera y la válvula por la ranura del paraviento (13).

4.6 Gire los soportes de cocción en su lugar (7) y asegúrese de extenderlos completamente.

4.7 El hornillo está ahora listo para utilizarse.

5. USO DEL APARATO (Fig. 2)

5.1 Asegúrese de que la manguera quede completamente extendida hacia el cartucho de gas. Mantenga el cartucho de gas alejado del calor que el hornillo genera durante su funcionamiento.

5.2 Gire el botón de regulación en el sentido contrario a las